FHU 5000

I - ISTRUZIONI ORIGINALI
DISPOSITIVO OLEOPNEUMATICO PREDISPOSTO PER ESSERE ASSEMBLATO CON TESTE PER RIVETTARE ELEMENTI DI FISSAGGIO STRUTTURALI
ISTRUZIONI D'USO - PARTI DI RICAMBIO

GB - TRANSLATION OF ORIGINAL INSTRUCTIONS
HYDROPNEUMATIC DEVICE DESIGNED TO BE EQUIPPED WITH DIFFERENT RIVETING HEADS TO SET STRUCTURAL FASTENINGS ELEMENTS
INSTRUCTIONS FOR USE - SPARE PARTS

F - TRADUCTION DES INSTRUCTIONS ORIGINALES
DISPOSITIF OLEOPNEUMATIQUE POUR ETRE ASSEMBLE AVEC DES TETES A RIVETER ELEMENTS DE FIXATION STRUCTURAUX
MODE D'EMPLOI - PIÈCES DÉTACHÉES

D - ÜBERSETZUNG VON ORIGINALANLEITUNGEN
DAS ÖLPNEUMATISCHES GERÄT KANN MIT VERSCHIEDENEN NIETKÖPFEN AUSGERÜSTET WERDEN, UM STRUKTURELLE BEFESTIGUNGSELEMENTE ZU VERARBEITEN
BEDIENUNGSANLEITUNG - ERSATZTEILE

E - TRADUCCION DE LAS ISTRUCCIONES ORIGINALES
DISPOSITIVO OLEONEUMATICO ENSAMBLADO CON CABEZAS PARA REMACHAR ELEMENTOS DE FIJACION ESTRUCTURALES
INSTRUCCIONES DE USO - PIEZAS DE REPUESTO

PL - TLUMACZENIE ORYGINALNEJ INSTRUKCJI
URZĄDZENIE HYDROPNEUMATYCZNE, PRZEZNACZONE DO SPRZĘTU RÓŻNE GŁOWICE ZAMKNIĘTE ZAINSTALUJ ELEMENTY KONSTRUKCYJNE
INSTRUKCJA OBSŁUGI - CZĘŚCI ZAMIENNE

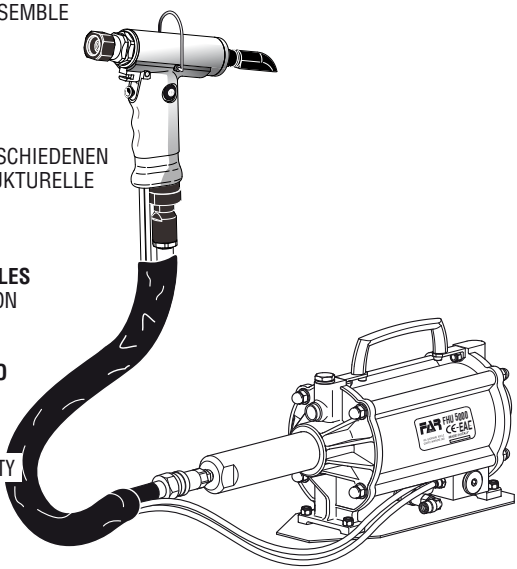

RUS - ПЕРЕВОД ОРИГИНАЛЬНЫХ ИНСТРУКЦИЙ
ГИДРОПНЕВМАТИЧЕСКОЕ УСТРОЙСТВО, ПРЕДНАЗНАЧЕННОЕ ДЛЯ ОБОРУДОВАНИЯ РАЗЛИЧНЫЕ ЗАКРЫТИЕ ГОЛОВКИ УСТАНОВИТЬ ЭЛЕМЕНТЫ КОНСТРУКЦИИ
ИНСТРУКЦИИ ПО ИСПОЛЬЗОВАНИЮ - ЗАПАСНЫЕ ЧАСТИ
• ДАТА ПРОИЗВОДСТВА УКАЗАНА В «ТЕХНИЧЕСКОМ ПАСПОРТЕ»

PT - TRADUÇÃO DAS INSTRUÇÕES ORIGINAIS
DISPOSITIVO ÓLEO-PNEUMÁTICO PROJETADO PARA SER MONTADO COM CABEÇAS PARA REBITAR ELEMENTOS DE FIXAÇÃO ESTRUTURAIS
INSTRUÇÕES DE UTILIZAÇÃO – PEÇAS SOBRESSALENTES

CE - EAC

I

La sottoscritta Far S.r.l., con sede in Quarto Inferiore (BO) alla via Giovanni XXIII n° 2,

DICHIARA

sotto la propria esclusiva responsabilità che l'utensile Modello FHU 5000, per utilizzo esclusivamente di bulloni a strappo e rivetti strutturali, numero di serie: vedi retro copertina, alla quale questa dichiarazione si riferisce, è conforme ai requisiti essenziali di sicurezza previsti dal D.Leg. vo 17.2010 di recepimento della Direttiva Macchine 2006/42/CE e successive modificazioni ed integrazioni e CU TR 010/2011.
La persona autorizzata a costituire il fascicolo tecnico risponde al nome di Massimo Generali, presso la Far S.r.l., con sede in Quarto Inferiore (BO) alla via Giovanni XXIII n° 2.

GB

The undersigned Far S.r.l., having its office in Quarto Inferiore (BO), Via Giovanni XXIII No. 2, herewith

DECLARES

under its sole responsibility that the FHU 5000 tool model – only with regards to the sole application of rivet bolts and structural rivets, serial number: see back cover, which is the object of this declaration complies with the basic safety requirements estabilished in the law decree Leg. D. 17/2010 of Machinery Directive 2006/42/CE acknowledge and subsequent amendments and integrations and CU TR 010/2011.
The person who is authorized to create the technical brochure is Massimo Generali, c/o Far S.r.l., head office in Quarto Inferiore (BO), via Giovanni XXIII n. 2.

F

La société Far S.r.l. soussignée avec siège à Quarto Inferiore (BO), Via Giovanni XXIII n° 2,

DECLARE

sous sa seule responsabilité que l'outil Modèle FHU 5000, uniquement pour l'utilisation de boulons à sertir et rivets de structure, numéro de série: voir la dos couverture, à laquelle cette déclaration se rapporte est conforme aux conditions essentielles de sécurité requises par la loi 17/2010 d'acceptation de la Directive Machines 2006/42/CE et modifications et intégrations successives et CU TR 010/2011.
La personne autorisée à constituer le dossier technique est Massimo Generali chez FAR S.r.l., avec siège à Quarto Inferiore (BO) – Via Giovanni XXIII. n.2

D

Die Unterzeichnete, Fa. Far S.r.l., mit Sitz in Quarto Inferiore (BO), Via Giovanni XXIII Nr. 2,

ERKLÄRT

hiermit auf ihre alleinige Verantwortung, dass das Gerät Typ FHU 5000, ausschließlich für die Anwendung von Schließringbolzen und strukturelle Blindniete, seriennummer siehe Rückseite, auf das sich diese Erklärung bezieht, den wesentlichen Sicherheitsanforderungen des Gesetzesdekrets 17/2010 von Umsetzung der Maschinenrichtlinie 2006/42/CE und den nachfolgenden Änderungen und Anfügungen entspricht und CU TR 010/2011.
Der Berechtigte zur Bildung der technische Broschüre ist Massimo Generali, bei der Firma Far S.r.l., mit Sitz in Quarto Inferiore (BO), via Giovanni XXIII Nr. 2.

E

La firmataria Far S.r.l., domiciliada en Quarto Inferiore (BO) en via Giovanni XXIII n° 2,

DECLARA

bajo su exclusiva responsabilidad que la dispositivo modelo FHU 5000, para el uso exclusivo de esparragos remachables y remaches estructurales, número de serie: ver la contratapa, a la cual la presente declaración se refiere corresponde a los requisitos esenciales de seguridad previstos por el D.Lay 17/2010 de recepción de la Directiva Maquinas 2006/42/CE y sucesivas modificaciones e integraciones y CU TR 010/2011.
La persona autirizada a constituir el fasciculo tecnico es Massimo Generali, cerca FAR S.r.l., con sede a Quarto Inferiore (BO) – Via Giovanni XXIII n.2.

Niżej podpisana firma Far S.r.l., z siedzibą w Quarto Inferiore (BO), via Giovanni XXIII nr 2,

PL

OŚWIADCZA

na własną wyłączną odpowiedzialność, że narzędzie model FHU 5000 przeznaczone jest do obsługi wyłącznie śrub zrywalnych i nitów konstrukcyjnych, numer seryjny patrz tylna okładka, do której odnosi sie niniejsza deklaracja, jest zgodna z wymogami bezpieczenstwa przewidzianymi przez dekret legislacyjny 17/2010 implementujacy Dyrektywe Maszynowa 2006/42/WE wraz z pózniejszymi zmianami i uzupelnieniami i CU TR 010/2011.
"Osoba upoważniona do utworzenia dokumentacji technicznej to Massimo Generali z firmy Far S.r.l. mającej siedzibę w Quarto Inferiore (BO), via Giovanni XXIII nr 2".

Нижеподписавшееся Far S.r.l., с местонахождением в Quarto Inferiore (BO) ул. Giovanni XXIII, 2,

RUS

ЗАЯВЛЯЕТ

с полной ответственностью заявляет, что устройство модели FHU 5000, предназначенное исключительно для установки резьбовых и глухих заклепок,серийный номер: см. на внутренней стороне задней обложки, к которому это заявление относится, соблюдает основные требования безопасности, предусмотренные правительства № 17.2010 о принятии директивы «Машины и механизмы» 2006/42/CE с последующими изменениями и дополнениями и ТР ТС 010/2011.
Уполномоченным лицом для создания технической документации является господин (Massimo Generali), в головном офисе компании Far S.r.l., который расположен по адресу: Италия, Куарто Инфериоре (Болонья), ул Джованни XXIII, д. 2.

A abaixo-assinada Far S.r.l., com sede em Quarto Inferior (BO) na via Giovanni XXIII n° 2,

PT

DECLARA

sob a sua exclusiva responsabilidade que a ferramenta Modelo FHU 5000, para utilização exclusivamente de parafusos de cisalhamento e rebites estruturais, número de série: ver no verso da capa, à qual esta declaração refere-se, está em conformidade com os requisitos essenciais de segurança previstas pelo D. Leg. 17.2010 de transposição da Diretiva Máquinas 2006/42/CE e sucessivas alterações e integrações e CU TR 010/2011.
A pessoa autorizada a compilar o fascículo técnico responde ao nome de Massimo Generali, junto de Far S.r.l., com sede em Quarto Inferiore (BO) na via Giovanni XXIII n.° 2.

Quarto Inferiore, 01-03-2019

.....

Far S.r.l. - Massimo Generali

(Presidente del Consiglio di Amministrazione)
(Chairman of the Board of Directors)
(Président du Conseil d'Administration)
(Vorsitzender des Verwaltungsrates)
(Presidente del Consejo de Administración)
(Prezes Zarzadu)
(Председатель Административного Совета)
(Presidente do Conselho de Administração)

FAR
BOLOGNA
ITALY

FHU 5000

I NOTE GENERALI E CAMPO DI APPLICAZIONE 6
GB GENERAL NOTES AND USE 6
F CARACTERISTIQUES ET EMPLOI 6
D ALLGEMEINES UND HANDHABUNG 6
E NOTAS GENERALES Y AMBITO DE APLICACION ...7
PL UWAGI OGÓLNE I ZAKRES ZASTOSOWANIA NITOWNICY ...7
RUS ОБЩИЕ ДАННЫЕ И СЕКТОР ПРИМЕНЕНИЯ 7
PT NOTAS GERAIS E CAMPO DE APLICAÇÃO 7

I ISTRUZIONI D'USO.....8
GB INSTRUCTIONS FOR USE.....11
F MODE D'EMPLOI 14
D BEDIENUNGSANLEITUNG.....17
E INSTRUCCIONES DE USO.....20
PL INSTRUKCJA OBSŁUGI.....23
RUS ИНСТРУКЦИИ ПОА ИСПОЛЬЗОВАНИЮ 26
PT INSTRUÇÕES DE USO 30

I PARTI DI RICAMBIO 34
GB SPARE PARTS.....36
F PIÈCES DÉTACHÉES 38
D ERSATZTEILE.....40
E PIEZAS DE REPUESTO.....42
PL CZĘŚCI ZAMIENNE.....44
RUS ЗАПАСНЫЕ ЧАСТИ.....46
PT PEÇAS SOBRESSALENTES 48

I RISOLUZIONE DEI PROBLEMI 52
GB TROUBLE SHOOTING 53
F DÉPANNAGE 54
D FEHLERBEHEBUNG 55
E RESOLUCIÓN DE PROBLEMAS 56
PL ROZWIĄZYWANIE PROBLEMÓW.....57
RUS ПОИСК НЕИСПРАВНОСТЕЙ.....58
PT SOLUÇÃO DE PROBLEMAS 59

I NOTE GENERALI E CAMPO DI APPLICAZIONE

L'uso dell'utensile, **previo installazione della apposita testa**, è destinato esclusivamente alla posa di elementi di fissaggio quali, bulloni a strappo e rivetti strutturali.
Il sistema oleopneumatico utilizzato dall'utensile **FHU 5000** fornisce una maggior potenza rispetto al tradizionale sistema pneumatico su cui si basano gli altri utensili. Ciò significa una drastica riduzione dei problemi dovuti all'usura dei componenti con conseguente aumento di affidabilità e durata. Le soluzioni tecniche adottate riducono le dimensioni e il peso dell'utensile**,** rendendolo assolutamente maneggevole. La possibilità di perdite dal sistema oleodinamico sono precluse dall'impiego di guarnizioni a tenuta che eliminano questo problema.

GB GENERAL NOTES AND USE

Once the tool dedicated head is assembled , the tool must be used to install only fasteners such as rivet bolts and structural rivets. The oil pneumatic system of the tool **FHU 5000** assures more power versus the traditional pneumatic systems which is used by other tools to operate.. That means a reduction in wear issues of its components and an increase in the reliability and longevity of the tool. The technical solutions adopted reduce the dimensions and the weight of the tool , making it very handy. The possibilities of leakage from the oil-dynamic system, are eliminated by some sealed gaskets, which solve this problem.

F CARACTERISTIQUES ET EMPLOI

L'utilisation de l'outil, après l'installation de la tête spécifique, est destinée uniquement à l'installation des éléments de fixation, tels que boulons à sertir et rivets de structure.
Le système oléopneumatique de l'outil **FHU 5000** permet d'obtenir un puissance supérieure par rapport au système pneumatique traditionnel. Cela signifie une réduction des problèmes provoqués par l'usure des composants, donc, une plus grande longévité. Les solutions techniques adoptées réduisent les dimensions et le poids du pistolet en la rendant très maniable. Les risques de fuites du système oléodynamique sont éliminés par l'utilisation de joints à haute résistance.

D ALLGEMEINES UND HANDHABUNG

Das Gerät soll ausschließlich für Befestigungselementen wie Schließringbolzen und strukturelle Blindniete nach dem Einbau der Sonderkopf verwendet werden.
Das ölpneumatische System der **FHU 5000** gewährleistet mehr Kraft als das pneumatische System anderer Modelle. Dies bedeutet eine drastische Herabsetzung der Probleme, die auf den Verschleiß der Komponenten zurückzuführen sind und einem sich daraus ergebenden Anstieg der Zuverlässigkeit und Haltbarkeit. Die angewandten technischen Lösungen setzen die Dimensionen und das Gewicht der Maschine herab und machen das Nietwerkzeug **FHU 5000** absolut handlich. Die Möglichkeiten des Auslaufens von Öl aus dem öldynamischen System werden durch die Verwendung von undurchlässigen Dichtungen verhindert, die dieses Problem eliminieren.

E

NOTAS GENERALES Y AMBITO DE APLICACION

El uso de la dispositivo, después de la instalación de la cabeza especial, se dirige exclusivamente a la instalación de elementos de sujeción como tornillos, remaches ciegos y estructurales.El sistema oleoneumatico utilizado por la dispositivo **FHU 5000** suministra una potencia mayor respecto a las tradicionales remachadoras neumáticas.. Esto significa una notable reducción de los problemas causados por el desgaste de los componentes y como consecuencia un aumento de la fiabilidad y duración. Las soluciones técnicas adoptadas reducen las dimensiones y el peso de la dispositivo y lo rinde absolutamente maniobrable. Las posibilidades de perdida por et sistema oleodinámico son eliminadas con el uso de retenes que eliminan este problema.

PL

UWAGI OGÓLNE ORAZ ZAKRES ZASTOSOWANIA

Urządzenie, po uprzednim zamontowaniu odpowiedniej końcówki, przeznaczone jest wyłącznie do obsługi elementów mocujących, takich jak śruby zrywalne i nity konstrukcyjne.
Zastosowany w urządzeniu **FHU 5000** układ hydrauliczno-pneumatyczny zapewnia większą moc, w porównaniu do tradycyjnego układu pneumatycznego, stosowanego w innych, podobnego rodzaju narzędziach.
Zastosowane rozwiązania techniczne pozwoliły zredukować rozmiary oraz masę narzędzia. W ten sposób zwiększyła się wygoda użytkowania narzędzia. Wyciekom z układu hydraulicznego zapobiegają zamontowane uszczelki, pozwalające uniknąć tej niedogodności.

RUS

ОБЩИЕ ДАННЫЕ И СЕКТОР ПРИМЕНЕНИЯ

Настоящее изделие, при условии установки соответствующей насадки, предназначено исключительно для установки крепежа, такого как резьбовые и глухие заклепки.
Гидропневматическая система, используемая в устройстве **FHU 5000**, обеспечивает более высокую мощность в сравнении с традиционной пневматической системой, используемой в других устройствах. Кроме того, ее отличает значительно меньшее количество проблем, связанных с износом компонентов и последующим ухудшением надежности и эксплуатационных характеристик. Примененные технические решения позволили уменьшить массу устройства, что сделало его еще более удобным в обращении. Использование специальных уплотнений позволило полностью исключить проблему утечек.

PT

NOTAS GERAIS E ÂMBITO DE APLICAÇÃO

O uso da ferramenta, após instalação da respetiva cabeça, é destinado exclusivamente à colocação de elementos de fixação tais como, parafusos de cisalhamento e rebites estruturais.
O sistema óleo-pneumático utilizado pela ferramenta **FHU 5000** fornece uma maior potência em relação ao tradicional sistema pneumático em que se baseiam as outras ferramentas. Isto significa uma drástica redução dos problemas causados pelo desgaste dos componentes com consequente aumento de fiabilidade e duração. As soluções técnicas adoptadas reduzem as dimensões e o peso da ferramenta , tornando-a absolutamente portátil. A possibilidade de vazamentos do sistema pneumático são impedidas pelo uso de guarnições de vedação que eliminam este problema.

ISTRUZIONI D'USO

INDICE

GARANZIA 8
AVVERTENZE E MISURE DI SICUREZZA..... 8
IDENTIFICAZIONE DEL DISPOSITIVO 8
PARTI PRINCIPALI 9
DATI TECNICI 9
RABBOCCO OLIO NEL CIRCUITO OLEODINAMICO..... 10
SMALTIMENTO DEL DISPOSITIVO 10

GARANZIA

Le rivettatrici **FAR** sono coperte da garanzia di **12 mesi**. Il periodo di garanzia dell'attrezzo decorre dal momento della sua comprovata ricezione da parte dell'acquirente. La garanzia copre l'utente/acquirente quando **l'attrezzo** viene acquistato attraverso un rivenditore autorizzato e solo quando viene impiegato per gli usi per i quali è stato concepito. La garanzia non è valida se **l'attrezzo** non viene utilizzato e se non viene sottoposto a manutenzione come specificato nel manuale di istruzione e manutenzione. In caso di difetti o guasti la **FAR S.r.l.** si impegna unicamente a riparare e/o sostituire, a propria discrezione esclusiva, i componenti giudicati difettosi.

AVVERTENZE E MISURE DI SICUREZZA

ATTENZIONE!
La mancata osservanza o trascuratezza delle seguenti avvertenze di sicurezza può avere conseguenze sulla vostra o altrui incolumità e sul buon funzionamento dell'utensile.

- Leggere attentamente le istruzioni prima dell'uso.
- Per le operazioni di manutenzione e/o riparazione affidarsi a centri di assistenza autorizzati dalla **FAR s.r.l.** e fare uso esclusivo di **pezzi di ricambio originali**. La **FAR s.r.l.** declina ogni responsabilità per danni da particolari difettosi, che si dovessero verificare per inadempienza di quanto sopra (**Direttiva CEE 85/374**).

L'ELENCO DEI CENTRI DI ASSISTENZA È DISPONIBILE SUL NS. SITO WEB: http://www.far.bo.it (Organizzazione)

- Si raccomanda l'uso del dispositivo da parte di personale specializzato.
- Usare durante l'impiego del dispositivo, occhiali o visiere protettive e guanti.
- Per le operazioni di carica olio usare solo fluidi con caratteristiche indicate nel presente fascicolo.
- In caso di perdite accidentali di olio che dovessero venire a contatto con la pelle, lavarsi accuratamente con acqua e sapone alcalino.
- Il dispositivo può essere trasportato a mano ed è consigliabile dopo l'uso riporlo nel proprio imballo.
- Non esistono particolari prescrizioni per lo stoccaggio o l'immagazzinamento.
- Si consiglia ai fini di un corretto funzionamento del dispositivo, una revisione semestrale.
- Gli interventi di riparazione e pulizia del dispositivo dovranno essere eseguiti con macchina non alimentata.
- È consigliabile, ove possibile, l'uso di un bilanciatore di sicurezza.
- In caso di esposizione quotidiana personale in ambiente il cui livello di pressione acustica dell'emissione ponderata A sia superiore al limite di sicurezza di 70 dB (A), fare uso di adeguati mezzi individuali di protezione dell'udito (cuffia o tappo antirumore, diminuzione del tempo di esposizione quotidiana etc..).
- Mantenere il banco e/o l'area di lavoro pulita e ordinata, il disordine può causare danni alla persona.
- Non lasciare che persone estranee al lavoro tocchino il dispositivo.
- Assicurarsi che i tubi di alimentazione dell'aria compressa siano correttamente dimensionati per l'uso previsto.
- Non trascinare il dispositivo collegato all'alimentazione tirandolo per il tubo; mantenere quest'ultimo lontano da fonti di calore e da oggetti taglienti.
- Mantenere il dispositivo in buono stato d'uso e pulito, non rimuovere mai le protezioni e il silenziatore dal dispositivo.
- Dopo avere eseguito operazioni di riparazione e/o registrazione assicurarsi di avere rimosso le chiavi di servizio o di registrazione.
- Prima di scollegare il tubo dell'aria compressa dal dispositivo, assicurarsi che quest'ultimo non sia in pressione.
- Attenersi scrupolosamente a queste istruzioni.
- Non utilizzare il dispositivo in presenza di evidenti danni.

IDENTIFICAZIONE DEL DISPOSITIVO

Il dispositivo **FHU 5000** è identificato da una marcatura indicante ragione sociale e indirizzo, designazione, marcatura CE. In caso di richiesta di assistenza tecnica fare sempre riferimento ai dati riportati nella marcatura.

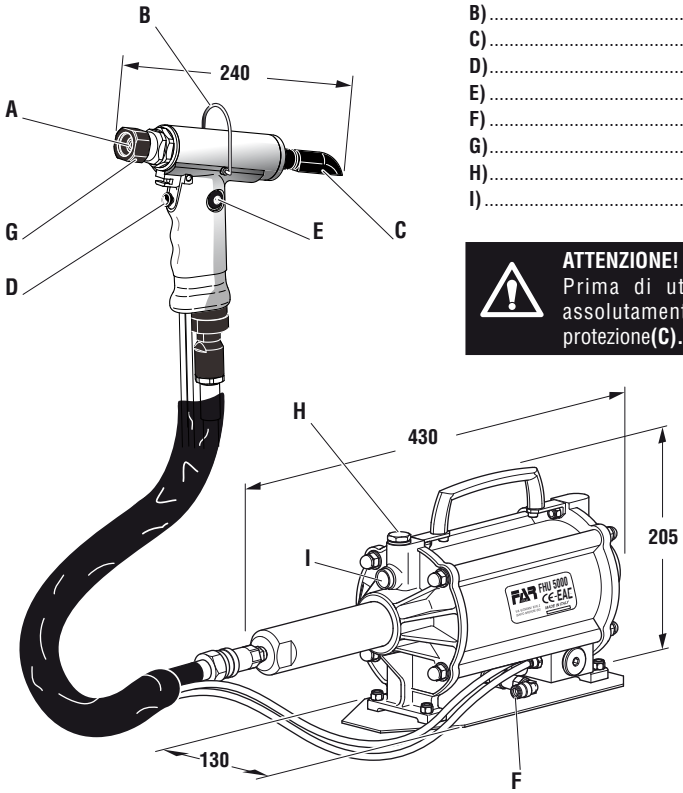

PARTI PRINCIPALI

A) ..... Porta cono
B) ..... Gancio bilanciatore
C) ..... Protezione
D) ..... Pulsante di trazione
E) ..... Tappo di servizio
F) ..... Allacciamento aria compressa
G) ..... Ghiera
H) ..... Tappo serbatoio olio
I) ..... Segnalatore livello olio

ATTENZIONE!
Prima di utilizzare il dispositivo è assolutamente necessario montare la protezione**(C).**

NOTA
La testa a rivettare deve essere collegata al dispositivo **FHU 5000** mediante il porta cono (**A**), e bloccata mediante la ghiera (**G**).

ALIMENTAZIONE DELL'ARIA
L'aria di alimentazione deve essere libera da corpi estranei e da umidità per proteggere il dispositivo da usura precoce delle parti in movimento; è consigliabile, pertanto, l'impiego di un gruppo lubrificatore per aria compressa.

DATI TECNICI
- Pressione di esercizio ..... **6-7 BAR**
- Diametro interno minimo tubo alimentazione aria compressa ..... **ø min.= 8 mm**
- Consumo max aria libera, per ciclo ..... **10,9 Nl**
- Forza massima ..... **6 BAR - 21060 N**
- Corsa ..... **24 mm**

PESO:
- Pistola ..... **1,300 Kg**
- Totale ..... **7,400 Kg**
- Temperatura di utilizzo ..... **- 5° / + 50°**
- Valore medio quadratico ponderato in frequenza dell'accelerazione complessiva (Ac) a cui sono sottoposti gli arti superiori ..... **< 2,5 m/s²**
- Pressione acustica dell'emissione ponderata (A) ..... **77 dBA**
- Pressione acustica istantanea ponderata (C) ..... **<130 dBC**
- Potenza acustica ponderata (A) ..... **89 dBA**

RABBOCCO OLIO CIRCUITO OLEODINAMICO

Verificare periodicamente (15000 cicli) che il livello dell'olio non scenda mai al di sotto dei 3/4 indicati dall'apposito segnalatore (**I**). Nel caso si rendesse necessario un rabbocco togliere il tappo (**H**) servendosi di una chiave di mm 19, quindi immettere olio idraulico **HLP 32 cSt** finché questo non raggiunge il bordo del foro filettato.

ATTENZIONE! Nel caso questa operazione non venga effettuata, si potrà riscontrare, nel tempo, un calo di corsa della macchina che andrà accentuandosi fino a comprometterne il funzionamento. Occorrerà pertanto eliminare la presenza d'aria all'interno del circuito oleodinamico e ripristinarne la corretta quantità di olio.

Procedere quindi come segue: posizionare il Booster su un piano superiore rispetto alla impugnatura, con i tubi di alimentazione disposti come da figura, togliere il tappo (**H**) servendosi di una chiave di mm 19. Rabboccare con olio, eseguire alcuni cicli di rivettatura rabboccando olio e mantenendo l'impugnatura bassa rispetto al Booster, come da figura. Ripetere l'operazione fino al raggiungimento della corsa ottimale.

Il rabbocco si considera completato quando il livello dell'olio si stabilizza con il bordo del foro filettato. Rimontare il tappo (**H**).

É estremamente importante attenersi alle istruzioni sopra indicate ed effettuare le operazioni di rabbocco olio muniti di guanti. L'olio fuoriuscito durante le operazioni indicate, dovrà essere raccolto in appositi recipienti ed affidato successivamente ad una ditta autorizzata per lo smaltimento del rifiuto.

ATTENZIONE!!!
NON SCHIACCIARE O TAGLIARE I TUBI CHE COLLEGANO LA MACCHINA AL BOOSTER.
SI RACCOMANDA L'USO DI OLIO HLP 32 cSt O SIMILI.

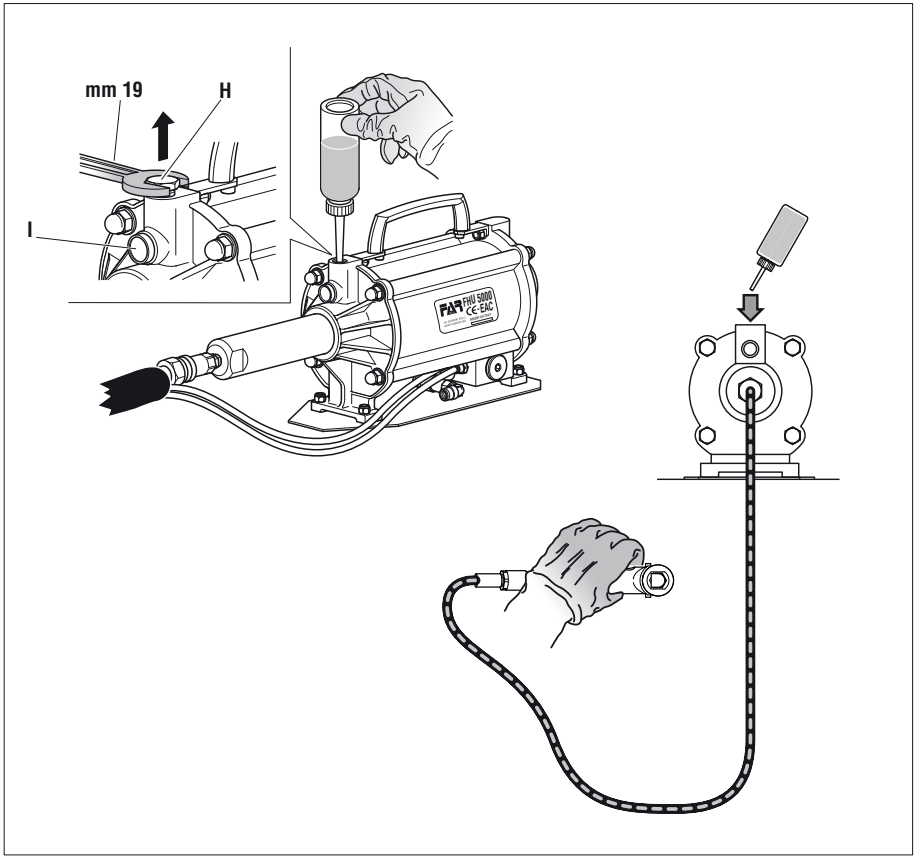

SMALTIMENTO DEL DISPOSITIVO

Per lo smaltimento del dispositivo attenersi alle prescrizioni imposte dalle leggi nazionali. Dopo aver scollegato dispositivo dalle fonti di energia, procedere allo smontaggio dei vari componenti suddividendoli in funzione della loro tipologia: acciaio, alluminio, materiale plastico, ecc. Procedere quindi alla rottamazione nel rispetto delle leggi vigenti.

INSTRUCTIONS FOR USE

INDEX

GUARANTEE 11
SAFETY MEASURES AND REQUIREMENTS..... 11
IDENTIFICATION OF THE DEVISE..... 11
MAIN COMPONENTS 12
TECHNICAL DATA 12
TOPPING UP THE HYDRAULIC CIRCUIT 13
DEVICE DISPOSAL..... 13

GUARANTEE

FAR riveting tools are covered by a **12-month** warranty. The tool warranty period starts on the date of delivery to the buyer, as specified in the relevant document. The warranty covers the user/buyer provided that the tool is purchased through an authorized dealer and only if it is used for the purposes for which it was conceived. The warranty shall not be valid if the tool is not used or maintained as specified in the instruction and maintenance handbook. In the event of defects or failures, **FAR S.r.l.** shall undertake solely to repair and/or replace the components it judges to be faulty.

SAFETY MEASURES AND REQUIREMENTS

WARNING!
All the operations must be done in conformity with the safety requirements, in order to avoid any consequence for your and other people's security and to allow the best tool work way.

- Read the instructions carefully before using the tool.
- For all maintenance and/or repairs please contact **FAR s.r.l.** authorized service centers and use only **original spare parts**. **FAR s.r.l.** may not be held liable for damages from defective parts caused by failure to observe what above mentioned (**EEC directive 85/374**).

The list of the service centres is available on our website http://www.far.bo.it (Organization)

- The device must be used only by expert workers.
- A protective visor and gloves must be put on when using the device.
- For topping up the oil, we suggest using only fluids in accordance with the features specified in this working book.
- If any drop of oil touches your skin, you must wash with water and alkaline soap.
- The device can be carried and we suggest putting it into its box after using.
- There are no special requirements for storage.
- For a proper functioning of the device, a six-monthly review is recommended.
- Repairing and cleaning operations must be done when the device is not fed.
- If it is possible, we suggest a safety balancer.
- If the A-weighted emission sound pressure level is more than 70 dB (A), you must use some hearing protections (anti-noise headset, etc.).
- The workbench and the work surface must be always clean and tidy. The untidy can cause damages to people.
- Do not allow unauthorized persons to use the working device.
- Make you sure that the compressed air feeding hoses have the correct size to be used.
- Do not carry the connected device by pulling the hose.
- Keep the device in good conditions; do not remove either safety parts or silencers.
- After repairing and/or adjusting, make sure you have already removed the adjusting spanners.
- Before disconnecting the compressed air hose from the device make sure that there is no pressure in the hose.
- These instructions must be carefully followed.
- In the event of obvious damage, do not use the device.

IDENTIFICATION OF THE DEVISE

The **FHU 5000** device is identified is identified from a marking that shows company name and address of manufacturer, designation of the tool, CE.
Always refer to the information on the riveting tool when requesting technical service.

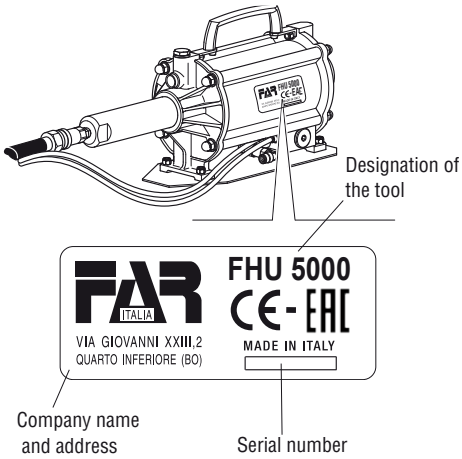

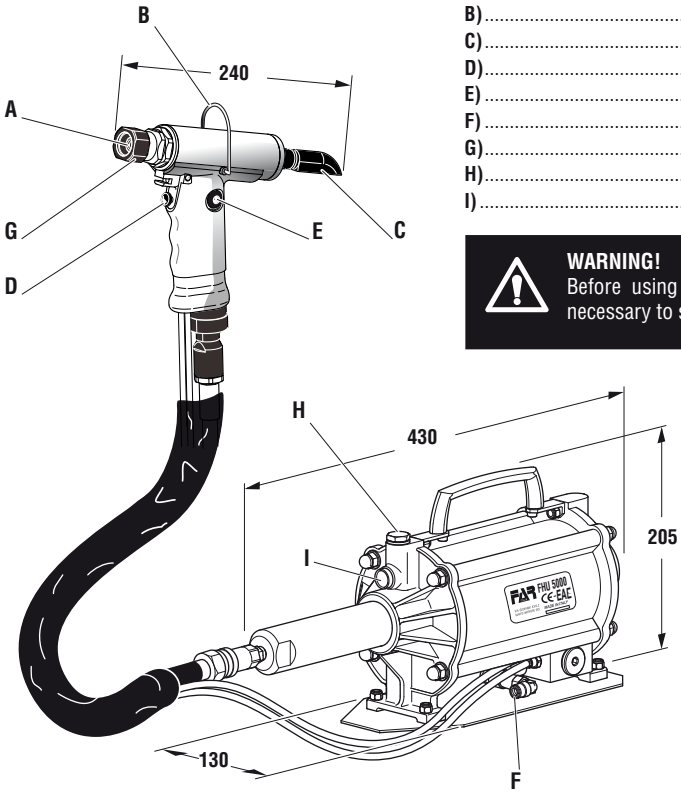

MAIN COMPONENTS

A) ..... Cone holder
B) ..... Balancer hook
C) ..... Guard
D) ..... Tensile strenght button
E) ..... Service plug
F) ..... Compressed air connection
G) ..... Ring nut
H) ..... Oil tank plug
I) ..... Oil level indicator

WARNING!
Before using the device it is absolutely necessary to set the protection **(C).**

NOTE
Connect the riveting head to the **FHU 5000** device by means of the holder cone (**A**) and fasten with the ring nut (**G**).

AIR FEED
The air feed must be free from foreign bodies and humidity in order to protect the device from premature wear and tear of the components in movement, therefore we suggest to use a lubricator group for compressed air.

TECHNICAL DATA
- Working pressure ..... **6-7 BAR**
- Min. int. diam. of the compressed air feeding hose ..... **ø min.= 8 mm**
- Max free air consumption per cycle ..... **10,9 Nl**
- Maximum force ..... **6 BAR - 21060 N**
- Stroke ..... **24 mm**

WEIGHT:
- Gun ..... **1,300 Kg**
- Weight ..... **7,400 Kg**
- Working temperature ..... **- 5° / + 50°**
- Root mean square value frequency weighted acceleration (Ac) to which the arms are subjected ..... **< 2,5 m/s2**
- A-weighted emission sound pressure level ..... **77 dBA**
- Peak C-weighted instantaneous sound pressure ..... **<130 dBC**
- A-weighted sound power ..... **89 dBA**

TOPPING UP THE OIL-DYNAMIC CIRCUIT

Verify periodically (15000 cycles), that the oil level does not go below 3/4 of the limit indicated by the proper indicator (**I**). Whether you need to top the circuit up, remove the plug (**H**) using a 19 mm wrench, then let in the oil **HLP 32 cSt** until reaching the lip of the threaded hole.
ATTENTION!If you fail to perform this operation, you will note power loss that will lead to compromise the proper working. Therefore, it will be necessary to get rid of the air from the hydro-pneumatic circuit and restore the exact oil level.
Then proceed as follows: position the Booster higher than the handle and the supply pipes as shown in picture, remove the cap (**H**) by a 19 mm wrench. Top up with oil, perform a few riveting cycles adding oil while keeping the handle down with respect to the Booster, as per picture. Repeat the operation until the optimal stroke is reached.
Topping up is completed when the oil level is stable and touches the lip of the threaded hole. Fit again the cap (**H**).
It is very important to follow the above mentioned instructions and always use gloves when you handle the machine. The overflow oil must be collected in proper containers and delivered afterwards to authorised waste companies.

ATTENTION !!!
DO NOT SMASH OR CUT THE CONNECTING PIPES BETWEEN GUN AND BOOSTER.
WE RECOMMEND TO USE OIL HLP 32 CST OR SIMILARS.

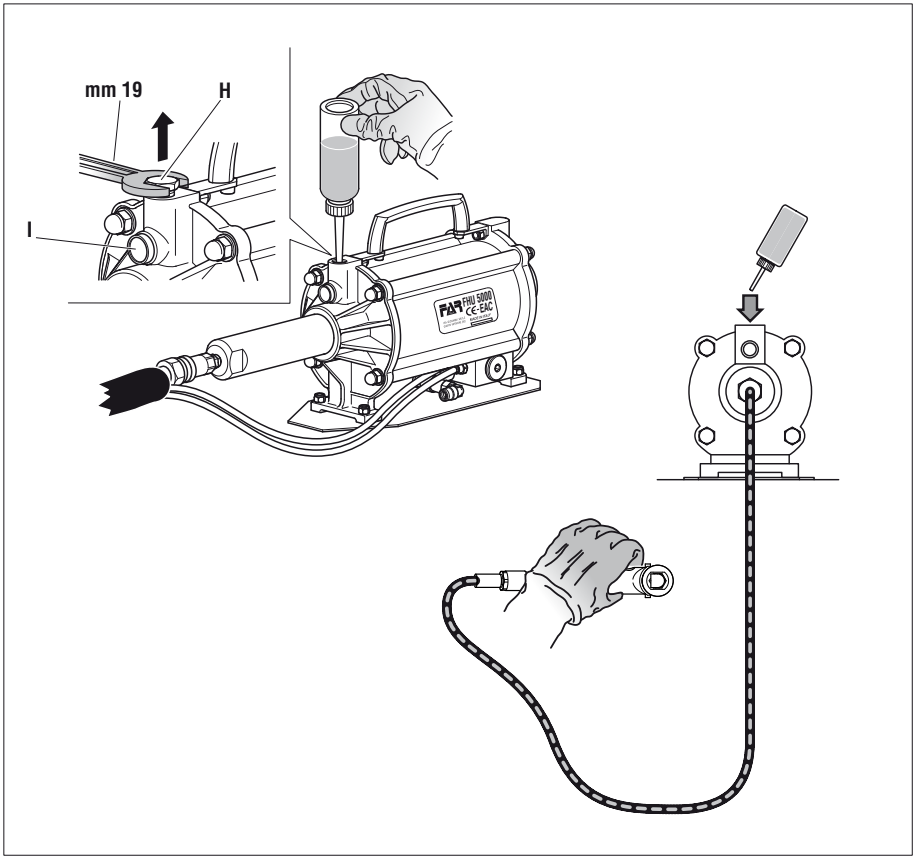

DEVICE DISPOSAL

For the device disposal, comply with the national laws. After disconnecting the device from energy sources, start the disassembly of the components according to their material: steel, aluminium, plastic and so on.
Go on with the scrapping in accordance with the nationl standards.

MODE D'EMPLOI

INDEX

GARANTIE 14
INSTRUCTIONS ET MESURES DE SECURITE 14
IDENTIFICATION DU DISPOSITIF 14
PARTIES PRINCIPALES 15
DONNÉES TECHNIQUES 15
REMPLISSAGE DE L'HUILE DANS LE CIRCUIT HYDRAULIQUE 16
RECYCLAGE DU DISPOSITIF 16

GARANTIE

Les riveteuses **FAR** sont sous garantie pendant **12 mois**. La période de garantie de l'outil commence à partir du moment où il est avéré que son acquéreur en prend possession. La garantie couvre l'utilisateur/acquéreur quand l'outil est acheté chez un revendeur agréé et uniquement quand il est utilisé aux fins pour lesquelles il a été conçu. La garantie n'est pas valable si l'outil n'est pas utilisé et s'il n'est pas soumis à l'entretien tel qu'il est spécifié dans le manuel d'utilisation et d'entretien. En cas de défauts ou de pannes, la société **FAR S.r.l.** s'engage uniquement à réparer et/ou à remplacer, à sa seule discrétion, les composants jugés défectueux.

INSTRUCTIONS ET MESURES DE SECURITE

ATTENTION!
Le non respect des instructions suivantes peut avoir des conséquences désagréables pour vous-mêmes et pour l'intégrité d'autrui.

- Lisez avec soin la notice avant l'usage.
- Pour les opérations d'entretien et/ou réparations, adressez-vous aux centres de service après-vente autorisés de **FAR s.r.l.** et n'utilisez que des **pièces détachées originales**. **FAR s.r.l.** décline toute responsabilité pour les dommages dus à des pièces défectueuses qui interviendraient suite au non-respect de la notice ci-dessus (**Directive CEE 85/374**).

La liste des centres d'assistance est disponible sur notre site internet http://www.far.bo.it (Organisation)

- Le dispositif doit être utilisé par le personnel spécialisé.
- Avant l'usage du dispositif, il faut se munir d'une visière et de gants de travail.
- Pour le remplissage de l'huile, il faut utiliser les fluides indiqués dans ce dossier.
- En cas de fuites imprévues de huile (au contact de la peau), il faut se laver soigneusement avec de l'eau et du savon alcalin.
- Le dispositif peut être transporté à main et il doit être remis dans sa boîte après l'usage.
- Il n'y a pas de prescriptions particulières pour le stockage.
- Une revue semestrielle est recommandée pour que l'appareil fonctionne correctement
- Il faut faire la réparation et le nettoyage du dispositif quand il n'est pas alimenté
- Si possible, il faudrait utiliser des équilibreurs de sécurité.
- En cas d'exposition quotidienne où le niveau de pression soit supérieur à la limite de sécurité 70 dB (A), l'on doit s'assurer la protection de l'ouïe (casque antibruit, réduction du temps d'exposition quotidienne, etc).
- La table et la place de travail doivent être toujours propres et rangées. Le désordre peut causer des dommages aux personnes.
- Personne (si étranger) ne peut toucher le dispositif.
- Il faut s'assurer que les tuyaux d'alimentation de l'air comprimé soient appropriés (conformes) à l'utilisation prévue.
- Ne pas traîner le dispositif quand il est connecté à l'alimentation. Le tuyau doit se trouver toujours loin de sources de chaleur ou d'objets tranchants.
- Le dispositif doit être toujours en bon état. Ne pas enlever les protections et le silencieux du dispositif.
- Après la réparation et/ou réglage, il faut s'assurer d'avoir enlever les clés de réglage.
- Avant de déconnecter le tuyau de l'air comprimé du dispositif, il faut s'assurer qu'il ne soit pas en pression.
- Suivre scrupuleusement ces instructions.
- N'utilisez pas l'appareil en présence de dommages évidents.

IDENTIFICATION DU DISPOSITIF

Le dispositif **FHU 5000** est identifiés est identifié par un marquage indiquant raison sociale et adresse du fabricant, désignation de l'outil de pose, marquage CE.
En cas de recours au service après-vente, il faut toujours se référer aux données indiquées sur la riveteuse.

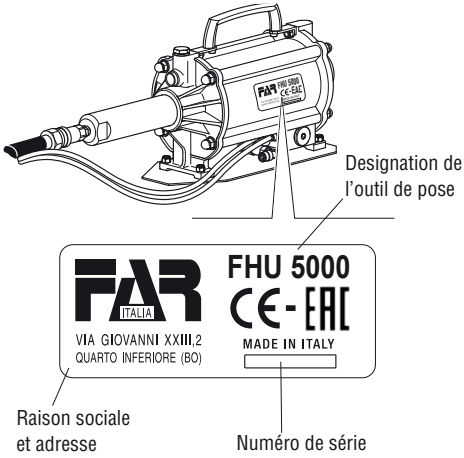

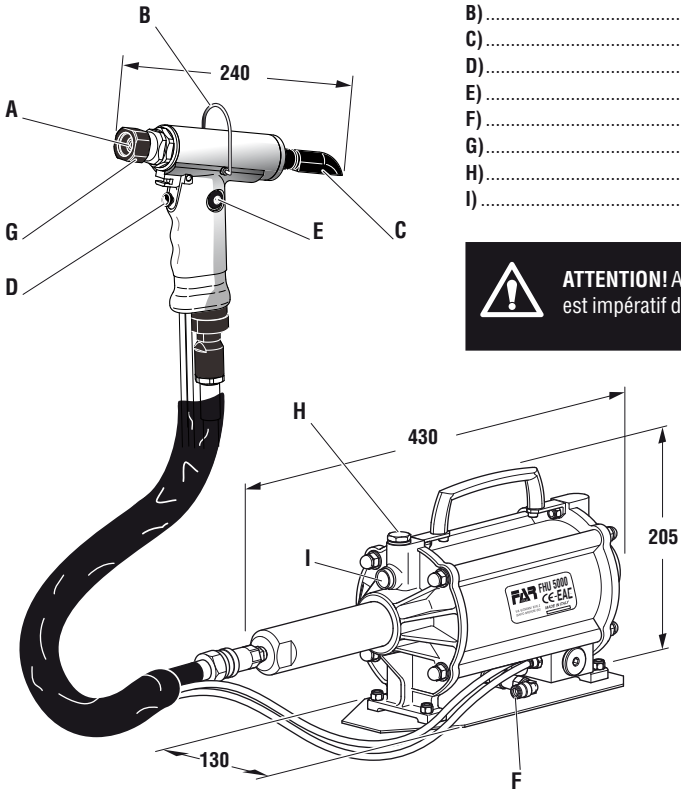

PARTIES PRINCIPALES

A) ..... Porte-cône
B) ..... Crochet équilibreur
C) ..... Protection
D) ..... Gâchette de traction
E) ..... Bouchon de service
F) ..... Raccordement air comprimé
G) ..... Embout
H) ..... Bouchon remplissage huile
I) ..... Indicateur niveau d'huile

ATTENTION! Avant l'utilisation le dispositif, il est impératif de assembler la protection **(C).**

NOTE

La tête à riveter doit être raccordée au dispositif **FHU 5000** au moyen du porte-cône (**A**) et bloquée avec la bague (**G**).

ALIMENTATION EN AIR

L'air d'alimentation doit être libre de corps étrangers et d'humidité pour sauvegarder le dispositif de l'usure précoce des parties en mouvement, donc il est recommandé d'employer un groupe de graissage pour air comprimé.

DONNÉES TECHNIQUES

- Pression de service ..... **6-7 BAR**
- Diamètre interne minimum tuyau d'alimentation air comprimé ..... **ø min.= 8 mm**
- Consommation air max. par cycle ..... **10,9 Nl**
- Force maximum ..... **6 BAR - 21060 N**
- Course ..... **24 mm**

POIDS:

- Pistolet ..... **1,300 Kg**
- Total ..... **7,400 Kg**
- Température d'utilisation ..... **- 5° / + 50°**
- Valeur quadratique moyenne pondérée en fréquence d'accélération totale (Ac) à laquelle sont soumis les membres supérieurs ..... **< 2,5 m/s²**
- Pression acoustique de l'émission pondéré (A) ..... **77 dBA**
- Pression acoustique instantanée pondéré (C) ..... **<130 dBC**
- Puissance acoustique pondérée (A) ..... **89 dBA**

REMPLISSAGE DE L'HUILE DU CIRCUIT HYDRAULIQUE

Le niveau d'huile doit être périodiquement contrôlé (15000 cycles): il ne doit jamais se trouver au-dessous des trois quarts signalés par l'indicateur spécial (**I**). Dans le cas où il serait nécessaire de procéder à un remplissage, retirer le bouchon (**H**) à l'aide d'une clé de 19 mm, puis ajouter l'huile hydraulique **HLP 32 cSt** jusqu'à ce que celle-ci atteigne le bord du trou fileté.

ATTENTION! Ne pas effectuer cette opération peut avoir pour effet d'abaisser progressivement la course de la machine et d'en compromettre le bon fonctionnement. Dans ce cas, il est nécessaire d'éliminer l'air présent dans le circuit hydraulique et de rétablir la quantité d'huile nécessaire. A cet effet, procéder comme suit: placer le Booster sur un plan plus haut que la poignée, avec les tuyaux d'alimentation disposés comme indiqué sur la figure, enlever le bouchon (**H**) en utilisant une clé de 19 mm. Verser l'huile, effectuer quelques cycles de rivetage, en faisant le remplissage de l'huile et en gardant la poignée plus basse que le Booster, comme indiqué sur la figure. Répéter l'opération jusqu'à atteindre la course idéale. Le remplissage est complété lorsque le niveau de l'huile a atteint le bord du trou fileté. Remonter le bouchon (**H**).

Il est très important de respecter les instructions ci-dessus et d'effectuer les opérations de remplissage d'huile muni de gants. L'huile qui s'écoule durant les opérations ci-dessus doit être récupérée dans un récipient et remise ensuite à une entreprise agréée pour l'élimination de ce type de déchets.

ATTENTION!!!
VEILLER À NE PAS ÉCRASER ET NE PAS COUPER LES TUYAUX QUI RELIENT LA MACHINE AU BOOSTER.
NOUS RECOMMANDONS L'UTILISATION D'HUILE HLP 32 cSt OU SIMILAIRES

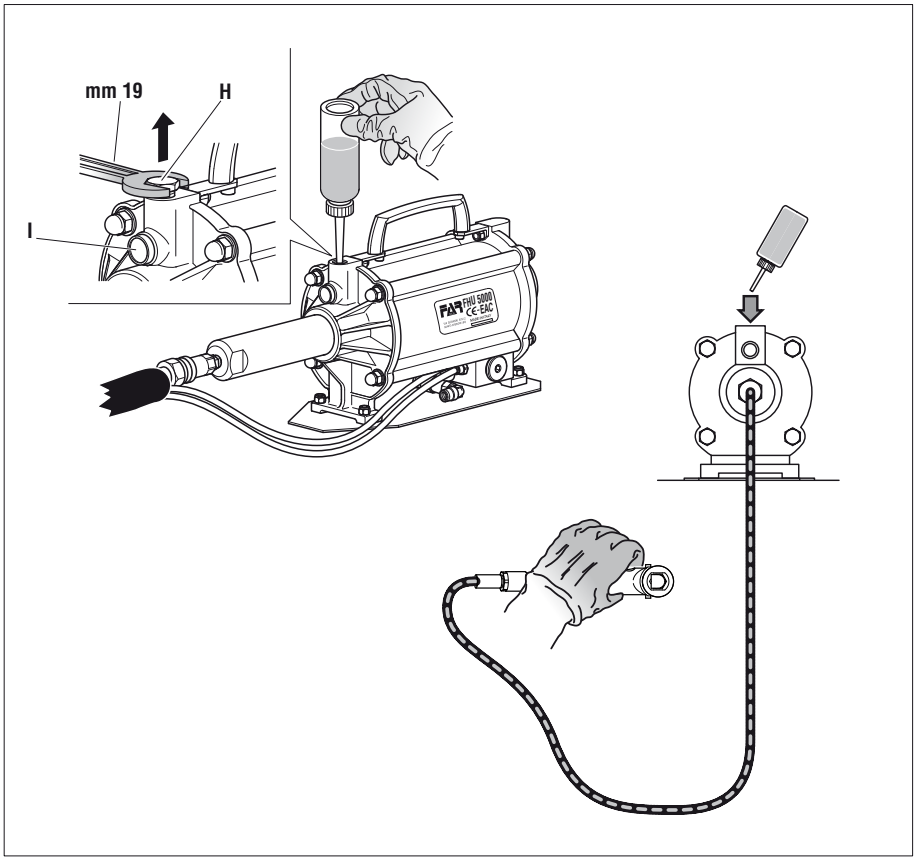

RECYCLAGE DU DISPOSITIF

Pour l'élimination du dispositif, veiller au respect des prescriptions imposées par la législation nationale en vigueur. Après avoir isolé le dispositif de toutes les sources d'énergie, procéder au démontage des différents composants et les subdiviser en fonction de la nature des matériaux: acier, aluminium, matériau plastique, etc. Procéder ensuite à la mise au rebut dans le respect des dispositions légales en vigueur.

BEDIENUNGSANLEITUNG

INHALTSVERZEICHNIS

GARANTIE..... 17
SICHERHEITSMASSNAHMEN UND BESTIMMUNGEN..... 17
IDENTIFIZIERUNG DES GERÄTS..... 17
HAUPTSÄCHLICHE TEILE 18
TECHNISCHEN DATEN 18
NACHFUELLEN VON ÖL IN DEM ÖLDYNAMISCHEN KREIS..... 19
ENTSORGUNG DER VORRICHTUNG..... 19

GARANTIE

Auf die Nietwerkzeuge von **FAR** wird eine Garantie von **12 Monaten** gewährt. Der Garantiezeitraum beginnt in dem Moment, in dem der Käufer das Gerät nachweislich in Empfang genommen hat. Die Garantie ist nur gültig, wenn das Gerät bei einem Vertragshändler erworben und ausschließlich zu den Zwecken verwendet wird, für die es konzipiert wurde. Die Garantie wird ungültig, wenn das Gerät nicht in Einklang mit den Anweisungen in der Betriebs- und Wartungsanleitung verwendet und gewartet wird. Die Firma **FAR s.r.l.** verpflichtet einzig zur Reparatur bzw. zum Austausch, nach ihrem ausschließlichen Ermessen, der Komponenten, die für mangelhaft befunden werden.

SICHERHEITSMASSNAHMEN UND BESTIMMUNGEN

ACHTUNG!
Alle Arbeiten müssen in Übereinstimmung mit den Sicherheitsvorschriften durchgeführt werden, um die eigene Sicherheit und die anderer Personen zu gewährleisten und die beste zu erreichen.

- Die Anleitung vor Gebrauch des Geräts aufmerksam lesen.
- Die Wartungs- und/oder Reparaturarbeiten von den autorisierten Kundendienststellen von **FAR s.r.l.** ausführen lassen und ausschließlich **Originalersatzteil**e verwenden. Die Firma **FAR s.r.l.** haftet nicht für durch defekte Teile verursachte Schäden, sofern diese auf die Mißachtung der o.g. Vorschrift zurückzuführen sind (**Richtlinie 85/374/EWG**).

Die Liste der Reparaturservices ist verfügbar unter unserer Webseite http://www.far.bo.it (Organisation)

- Das Werkzeug darf nur von Facharbeitern benütz werden.
- Beim Gebrauch des Geräts eine Schutzbrille oder einen Schutzschirm sowie Schutzhandschuhe tragen.
- Beim Ölwechsel verwenden Sie nur Öle die den empfohlenen Ölen des Handbuches entsprechen.
- Falls Sie Öl auf die Haut bekommen, waschen Sie die mit Wasser und Alkaliseife ab.
- Das Gerät kann von Hand transportiert werden. Nach Gebrauch sollte es in seiner Verpackung aufbewahrt werden.
- Es gibt keine besonderen Anforderungen für die Lagerung.
- Für eine korrekte Funktion des Geräts wird eine halbjährliche Überprüfung empfohlen.
- Für die Reparatur- und Reinigungsarbeiten muss das Gerät von seinen Energiequellen getrennt werden.
- Wenn notwendig verwenden Sie einen Sicherheits-Balancer.
- Falls der A-bewerteten Emissionsschalldruckpegel 70 dB übersteigt, müssen Sie einen Gehörschutz verwenden.
- Die Werkbank und Arbeitsfläche soll immer rein sein, ansonsten besteht Verletzungsgefahr.
- Unbefugte Personen vom Gerät fernhalten.
- Versichern Sie sich, daß der Druckluftschlauch in der richtigen Dimension ist.
- Das Gerät nicht am Schlauch ziehen, wenn es an die Druckluftversorgung angeschlossen ist. Den Schlauch fern von Wärmequellen und scharfkantigen Gegenständen halten.
- Darauf achten, dass sich das Gerät stets in einem einwandfreien Zustand befindet und sauber ist. Keinesfalls die Schutzeinrichtungen oder den Schalldämpfer vom Gerät entfernen.
- Nach Reparatur und/oder Einstellung vergewissern Sie sich, daß das Sicherheitswerkzeug entfernt wurde.
- Vor dem Lösen des Druckluftschlauchs vom Gerät sicherstellen, dass er nicht mehr unter Druck steht.
- Diese Anweisungen müssen sorgfältig beachtet werden.
- Verwenden Sie das Gerät nicht bei offensichtlichen Schäden.

IDENTIFIZIERUNG DES GERÄTS

Das Gerät **FHU 5000** ist durch eine Markierung gekennzeichnet, die den Firmenname und Adresse des Herstellers, Angabe des Werkzeugs, CE Marke zeigt.
Bei Anfragen an den technischen Kundendienst stets die auf dem Nietwerkzeug genannten Daten angeben.

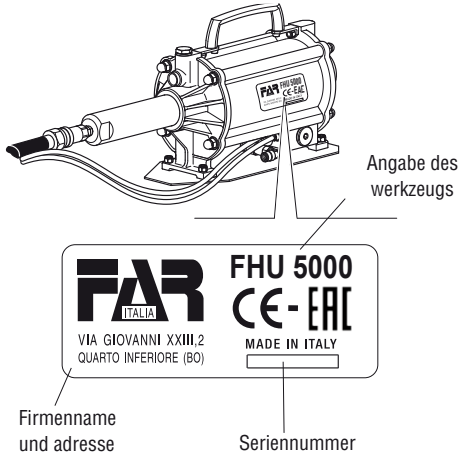

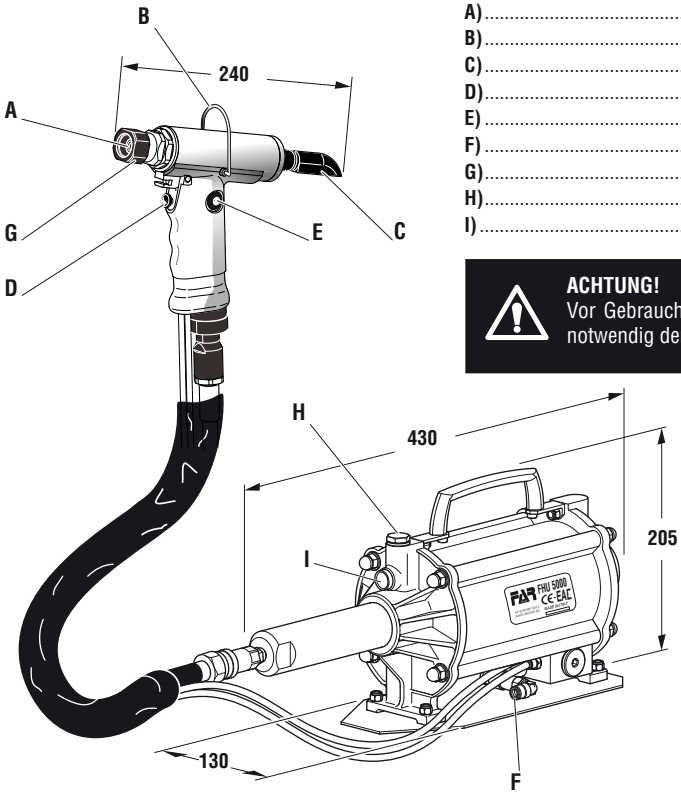

HAUPTSÄCHLICHE TEILE

A) ..... Kegelhalter
B) ..... Ausgleichshaken
C) ..... Schutz
D) ..... Auslöser für Ziehen
E) ..... Dienststöpsel
F) ..... Druckluftanschluß
G) ..... Nutmutter
H) ..... Stopsel Olbehälter
I) ..... Anzeiger Ölstand

ACHTUNG!
Vor Gebrauch des Geräts ist es unbedingt notwendig den Schutz **(C)** zu montieren.

HINWEIS
Der Nietkopf muss mit Hilfe des Kegelhalters (**A**) mit dem Gerät **FHU 5000** verbunden und mit dem Gewindering (**G**) blockiert werden.

LUFTSPEISUNG
Die zugeführte Luft muss frei von Verunreinigungen und Feuchtigkeit sein, damit die bewegten Teile des Geräts nicht vorzeitig verschleißen; daher wird die Verwendung einer Luftwartungseinheit empfohlen.

TECHNISCHE DATEN
- Betriebsdruck ..... **6-7 BAR**
- Mindestinnendurchmesser Druckluftschlauch ..... **ø min.= 8 mm**
- Max. Luftverbrauch pro Takt ..... **10,9 Nl**
- Max. Setzkraft ..... **6 BAR - 21060 N**
- Hub ..... **24 mm**

GEWICHT:
- Pistole ..... **1,300 Kg**
- Gesamt ..... **7,400 Kg**
- Betriebstemperatur ..... **- 5° / + 50°**
- Gewogener quadratischer Mittelwert in Frequenz der Gesamtbeschleunigung (Ac) dem die Arme ausgesetzt sind ..... **< 2,5 m/s²**
- A-bewertete Emissionsschalldruckpegel ..... **77 dBA**
- Momentane C-bewertete Emissionsschalldruckpegel ..... **<130 dBC**
- A-bewertete Schalldruckpegel ..... **89 dBA**

NACHFÜLLEN VON ÖL DES ÖLDYNAMISCHEN KREISLAUFS

Regelmäßig überprüfen (15000 Arbeitszyklen), dass der Ölstand den durch die entsprechende Anzeige angezeigten 3/4-Wert nicht unterschreitet (**I**). Sollte ein Nachfüllen erforderlich sein, mit einem 19-mm-Schlüssel den Stopfen (**H**) entfernen und das Hydrauliköl **HLP 32 cSt** bis zum Rand der Gewindebohrung auffüllen.

ACHTUNG! Wenn dieser Vorgang nicht durchgeführt wird, kann es im Laufe der Zeit zu einer Verringerung des Hubs der Maschine kommen, die sich bis hin zur Beeinträchtigung ihres Betriebs verstärkt. Es ist daher notwendig, das Vorhandensein von Luft im Hydraulikkreislauf zu vermeiden und die korrekte Ölmenge aufzufüllen. Gehen Sie dann wie folgt vor: Platzieren Sie den Booster in einer Ebene höher als der Griff, wobei die Zuleitungen wie in Abbildung gezeigt angeordnet sind, entfernen Sie den Öleinfülldeckel (**H**) mit einem 19-mm-Schraubenschlüssel. Füllen Sie Öl nach und führen Sie einige Nietzyklen durch Hinzufügen von Öl, während der Griff in Bezug auf den Booster niedrig gehalten wird, wie in Abbildung gezeigt. Wiederholen Sie den Vorgang, bis der optimale Hub erreicht ist. Das Nachfüllen gilt als abgeschlossen, wenn sich der Ölstand mit der Kante des Gewindelochs stabilisiert. Setzen Sie den Öleinfülldeckel wieder auf (**H**).

Es ist äußerst wichtig, die obigen Anweisungen zu befolgen und die Ölnachfüllung mit Handschuhen durchzuführen.

Das während der angegebenen Arbeiten austretende Öl muss in speziellen Behältern gesammelt und anschließend einem autorisierten Unternehmen zur Entsorgung des Abfalls übergeben werden.

ACHTUNG!!!
DIE SCHLÄUCHE, DIE DIE MASCHINE MIT DEM BOOSTER VERBINDEN, NICHT QUETSCHEN ODER SCHNEIDEN.
WIR EMPFEHLEN DIE VERWENDUNG VON HLP 32 cST ODER ÄHNLICHEM ÖL.

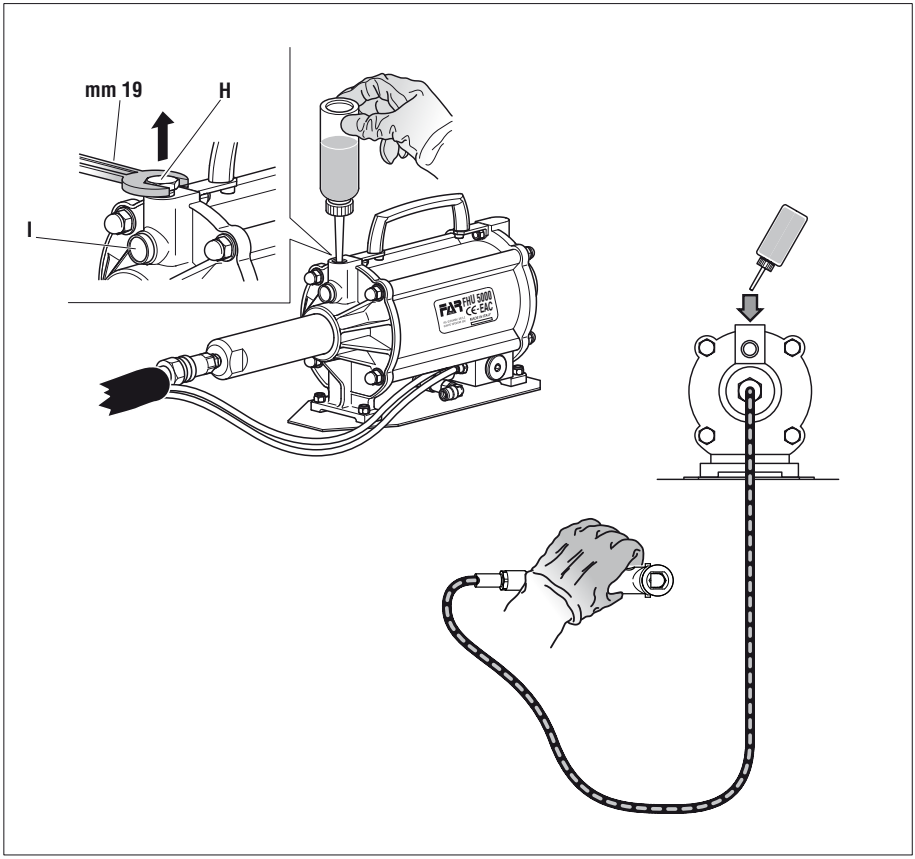

ENTSORGUNG DER VORRICHTUNG

Bei der Entsorgung des Geräts die nationalen Bestimmungen beachten. Das Gerät von den Energiequellen trennen und in seine Einzelteile zerlegen, die nach Werkstofftyp zu trennen sind: Stahl, Aluminium, Kunststoff usw. Dann das Gerät vorschriftsmäßig entsorgen.

INSTRUCCIONES DE USO

INDICE

GARANTÍA 20
ADVERTENCIAS Y MEDIDAS DE SALVAGUARDIA 20
IDENTIFICACION DEL DISPOSITIVO 20
PARTES PRINCIPALES 21
DATOS TECNICOS 21
LLENADO DE ACEITE DEL CIRCUITO OLEODINAMICO 22
ELIMINACION DEL DISPOSITIVO 22

GARANTÍA

Las remachadoras **FAR** cuentan con garantía de **12 meses**. El período de garantía de la herramienta comienza en el momento de su comprobada recepción de parte del comprador. La garantía protege al usuario/comprador cuando la herramienta es adquirida a través de un revendedor autorizado y solo cuando es utilizada para los usos previstos según su diseño. La garantía no es válida si la herramienta no es utilizada o no es sometida a mantenimiento de conformidad con las especificaciones del manual de instrucciones y mantenimiento. En caso de verificarse defectos o averías, **FAR S.r.l.** se compromete únicamente a reparar y/o sustituir, a su propia exclusiva discreción, los componentes estimados como defectuosos.

ADVERTENCIAS Y MEDIDAS DE SALVAGUARDIA

¡¡¡ATENCION!!!
No cumplir o despreciar las advertencias de seguridad puede perjudicar su incolumidad o la incolumidad de otras gentes y también el funcionamiento del equipo.

- Leer atentamente las instrucciones antes del uso.
- Para las operaciones de mantenimiento y/o reparación, dirigirse a centros de postventa autorizados por **FAR s.r.l.** y utilizar exclusivamente **piezas de repuesto originales**. **FAR s.r.l.** declina cualquier responsabilidad por daños ocasionados por piezas defectuosas y si no se ha cumplido por inobservancia cuanto arriba (**Directiva CEE 85/374**).

La lista de los servicios postventa es disponible en nuestro sitio web http://www.far.bo.it (Organización)

- El dispositivo tiene que ser empleado sólo por personas especializadas.
- Antes de ponerse a utilizar el dispositivo se ha de ponerse gafas protectoras o visieras y guantes.
- Al efectuar las operaciones de carga aceite se recomienda emplear sólo fluidos según las características indicadas en eso fascículo.
- En caso de pérdidas casuales de aceite que entren en contacto con la piel se aconseja limpiar la piel cuidadosamente con agua y jabón alcalino.
- Es posible transportar el dispositivo a mano pero, después su utilización, se aconseja volver a colocarla en su embalaje.
- No hay requisitos especiales para el almacenaje.
- Se recomienda una revisión semestral para que el dispositivo funcione correctamente.
- Se ha de cortar siempre la alimentación de corriente antes de ponerse a hacer reparaciones o antes de limpiar el dispositivo.
- Se aconseja, si posible, el empleo de un balancín de seguridad.
- En caso de exposición diaria en un lugar donde el nivel de Presión acústica emisión ponderada sea mayor que el límite de seguridad de 70 dB (A), utilizar medidas de protección del oído (auriculares o tapón supresor de ruidos, disminución del tiempo de exposición diaria, etc.).
- Mantener el banco y/o la zona de trabajo limpia, pues el desorden puede ocasionar daños a las personas.
- No se permiten a personas inexpertas tocar el dispositivo.
- Asegurarse que los tubos de alimentación del aire comprimido tengan la dimensión idónea según la utilización prevista.
- Jamás se arrastrará el dispositivo conectado a la alimentación tirando su tubo; mantener siempre el tubo lejos de fuentes de calor y de objetos contundentes.
- Mantener los dispositivos en buena condición y limpios ; no quitar las protecciones y el silenciador del dispositivo.
- Se han de remover siempre las llaves de servicio y de ajuste después las operaciones de reparación y/o de ajuste.
- Antes de desconectar el tubo del aire comprimido del dispositivo, asegurase que éste no esté bajo presión.
- Se han de cumplir detenidamente estas instrucciones.
- No utilice el dispositivo en presencia de daños evidentes.

IDENTIFICACION DEL DISPOSITIVO

El dispositivo **FHU 5000** es identificado por una marca con razón social y dirección del productor, designación del dispositivo, marca CE.
Al contactar el servicio posventa, mencionar siempre los datos del dispositivo.

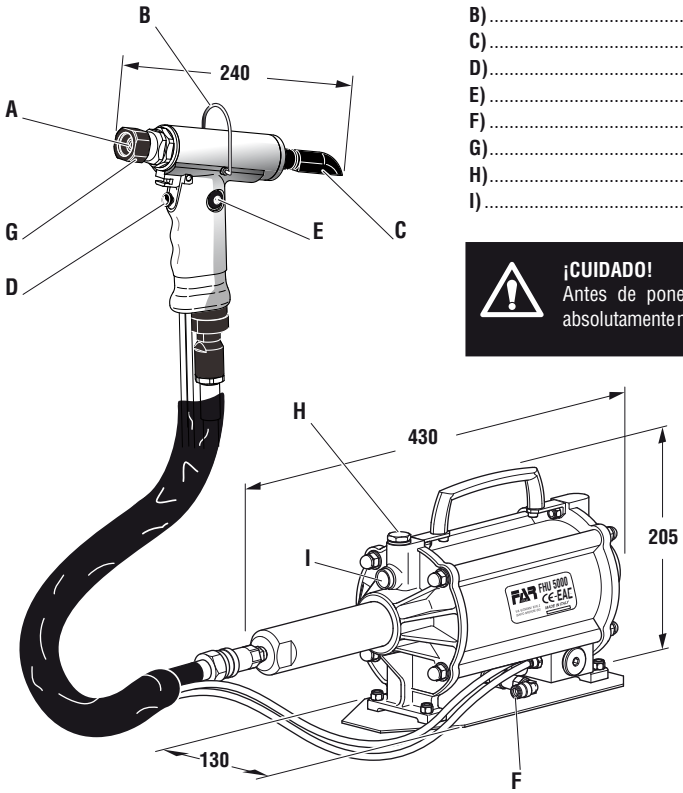

PARTES PRINCIPALES

A) ..... Porta cono
B) ..... Gancho balancín
C) ..... Proteccion
D) ..... Pulsante de tracción
E) ..... Tapón de servicio
F) ..... Conexión aire comprimido
G) ..... Virola
H) ..... Tapón tanque aceite
I) ..... Indicador nivel aceite

¡CUIDADO!
Antes de ponerse a utilizar la dispositivo es absolutamente necesario montar la protección **(C).**

NOTA
La cabeza que se debe remachar debe empalmarse al dispositivo **FHU 5000** por medio del porta cono (**A**) y bloqueada por medio de la virola (**G**).

ALIMENTACIÓN DEL AIRE
El aire de alimentación debe estar libre de cuerpos extraños y de humedad para proteger el dispositivo de usura precoz de las partes en movimento; porlotanto se aconseja el uso de un grupo de lubricación para aire comprimido.

DATOS TÈCNICOS
- Presión de trabajo ..... **6-7 BAR**
- Diámetro interno mínimo tubo alimentación aire comprimido ..... **ø min.= 8 mm**
- Consumo máx. aire libre por ciclo ..... **10,9 Nl**
- Potencia máxima ..... **6 BAR - 21060 N**
- Carrera ..... **24 mm**

PESO:
- Pistola ..... **1,300 Kg**
- Total ..... **7,400 Kg**
- Temperatura de utilización ..... **- 5° / + 50°**
- Valor medio cuadrático de la aceleración total registrado en frecuencia (Ac) ejercitado sobre los miembros superiores ..... **< 2,5 m/s²**
- Presión acústica emisión ponderata (A) ..... **77 dBA**
- Presión acústica istantánea emisión ponderata (C) ..... **<130 dBC**
- Potencia acústica ponderado (A) ..... **89 dBA**

RELLENO DE ACEITE DEL CIRCUITO OLEODINAMICO

Compruebe periódicamente (15000 ciclos) que el nivel de aceite no baje nunca por debajo de los 3/4 indicados en el relativo indicador (**I**).

Si fuese necesario realizar un llenado, quite el tapón (**H**) ayudándose con una llave de 19 mm, después introduzca aceite hidráulico **HLP 32 cSt** hasta que llegue al borde del orificio roscado.

¡ATENCIÓN! Si no se realiza esta operación, con el paso del tiempo, puede producirse un descenso de la carrera de la máquina que se acentúa hasta comprometer su funcionamiento. Por lo tanto, habrá que eliminar la presencia de aire dentro del circuito oleodinámico y restablecer la cantidad correcta de aceite. A continuación, proceda de la siguiente manera: coloque el Booster en un plano más alto que la empuñadura, con los tubos de alimentación colocados como en figura, retire el tapón (**H**) por una llave de 19 mm. Rellene con aceite, realice algunos ciclos de remachado añadiendo aceite manteniendo la empuñadura baja con respecto al Booster, como en figura. Repita la operación hasta alcanzar la carrera ideal. El llenado se considera completado cuando el nivel de aceite se estabiliza con el borde del orificio roscado. Vuelva a colocar el tapón (**H**).

Es muy importante atenerse a las instrucciones anteriormente citadas y efectuar las operaciones de llenado del aceite usando guantes. El aceite rebosado durante las operaciones indicadas, deberá ser recogido en unos recipientes adecuados y entregado posteriormente a una empresa autorizada para la eliminación de residuos.

¡¡¡ATENCIÓN!!! ¡
NO APLASTAR O CORTAR LOS TUBOS QUE CONECTAN LA MÁQUINA AL BOOSTER.
SE ACONSEJA USAR ACEITE HLP 32 cSt O SIMILARES.

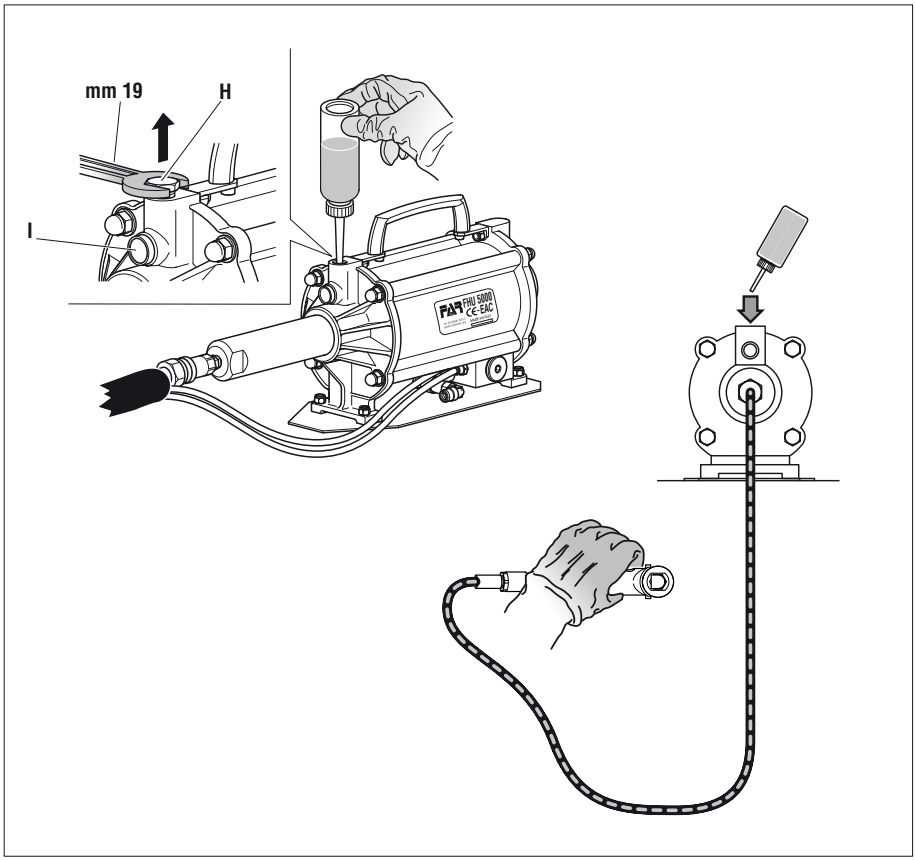

ELIMINACION DEL DISPOSITIVO

Para la eliminación del dispositivo respetar las disposiciones establecidas por las leyes nacionales.
Despues que se ha desconectado el dispositivo de su alimentación, proceder al desmontaje de los varios componentes según una subdivision en función al tipo de aluminio, material plastico, etc. Por lo tanto proceder al desguace con respecto a las leyes en vigor.

INSTRUKCJA OBSŁUGI

SPIS TREŚCI

GWARANCJA..... 23
BEZPIECZNA PRACA Z NARZĘDZIEM 23
OZNAKOWANIE URZĄDZENIA 23
CZĘŚCI SKŁADOWE 24
DANE TECHNICZNE 24
WYMIANA OLEJU W OBIEGU HYDRAULICZNYM 25
USUWANIE URZADZENIA 25

GWARANCJA

Nitownice **FAR** są objęte **12-miesięczną** gwarancją. Okres gwarancyjny rozpoczyna się w chwili poświadczonego odbioru narzędzia przez klienta. Użytkownikowi / kupującemu przysługuje gwarancja, jeśli narzędzie zostało zakupione u autoryzowanego sprzedawcy i tylko w przypadu jego użytkowania zgodnie z przeznaczeniem. Gwarancja nie obowiązuje, jeśli narzędzie nie jest używanie lub jeśli nie jest poddawane pracom konserwacyjnym opisanym w instrukcji obsługi i konserwacji. W przypadku wad lub usterek, firma **FAR S.r.l.** zobowiązuje się wyłącznie do naprawy i/lub wymiany, według własnego uznania, komponentów uznanych za wadliwe.

BEZPIECZNA PRACA Z NARZĘDZIEM

UWAGA!!!
Nie przestrzeganie podanych zaleceń bezpiecznej pracy, może skutkować wypadkiem.

- Przed rozpoczęciem pracy należy zapoznań się z niniejszą instrukcją.
- W przypadku konieczności serwisowania narzędzia, należy skontaktować się z autoryzowanym przedstawicielem firmy **FAR**; używać **tylko oryginalnych części zamiennych**, firma **FAR** nie ponosi żadnej odpowiedzialności za wypadki powstałe na skutek niewłaściwego użycia narzędzia (**Dyrektywa UE 85/374**).

Lista punktów serwisowych jest dostępna na naszej stronie internetowej http://www.far.bo.it (Organizacja)

- Zaleca się, aby z urządzenia korzystał wyłącznie wykwalifikowany personel.
- W czasie pracy z urzadzeniem nalezy korzystac z okularów lub oslon twarzy oraz rekawic.
- Przy wymianie oleju należy stosować olej o parametrach podanych w instrukcji.
- W razie kontaktu skóry z olejem należy umyć ręce mydłem alkalicznym.
- Urządzenie można przenosić ręcznie. Po użyciu zaleca się ponownie umieszczenie go w oryginalnym opakowaniu.
- Brak specjalnych wymagań dotyczących przechowywania lub magazynowania.
- Zaleca się przegląd półroczny, aby urządzenie działało prawidłowo.
- Prace naprawcze oraz czyszczenie urządzenia należy przeprowadzać przy urządzeniu odłączonym od zasilania.
- Tam gdzie to możliwe zaleca się podwieszenie narzędzia na balanserze.
- W przypadku codziennej ekspozycji personelu w otoczeniu, w którym poziom ciśnienia akustycznego emisji skorygowanego charakterystyką A przekracza wartość bezpieczeństwa 70 dB (A), należy korzystać z indywidualnych środków ochrony słuchu (nauszniki lub zatyczki przeciwhałasowe, redukcja dziennego czasu ekspozycji, itd.)
- Miejsce pracy należy utrzymywać w czystości i porządku co zmniejsza ryzyko wypadku.
- Nie należy pozwalać, aby osoby niezwiązane z pracą dotykały urządzenia.
- Upewnić się że przewody zasilające powietrza są odpowiednia dla narzędzia.
- Nie ciągnąć za przewód rurowy urządzenia podłączonego do zasilania; trzymać przewód rurowy z dala od źródeł ciepła i ostrych przedmiotów.
- Utrzymywać urządzenie w czystości i w dobrym stanie, nie zdejmować nigdy osłon ani tłumika urządzenia.
- Po skończonej naprawie, upewnić się iż wewnątrz narzędzia nie zostały klucze serwisowe.
- Przed odłączeniem przewodu sprężonego powietrza od urządzenia, należy upewnić się, że nie znajduje się on pod ciśnieniem.
- Stosować się skrupulatnie do powyższych zaleceń.
- W przypadku widocznych uszkodzeń nie używaj urządzenia.

OZNAKOWANIE URZĄDZENIA

Urządzenie **FHU 5000** posiada oznaczenie identyfikacyjne, zawierające nazwę i adres producenta, przeznaczenie oraz oznakowanie CE
Korzystając z pomocy technicznej należy zawsze podać dane znajdujące się na nitownicy.

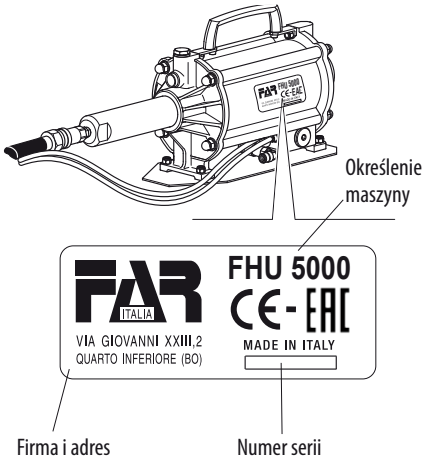

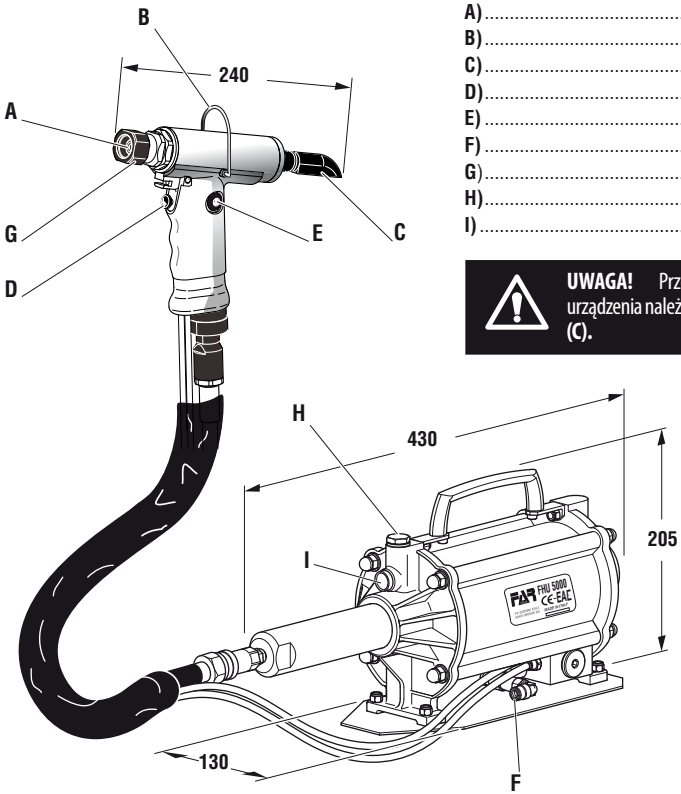

CZĘŚCI SKŁADOWE

A) ..... Wspornik osłony szczęk
B) ..... Hak balansera
C) ..... Osłona
D) ..... Przycisk zaciągania nitu
E) ..... Korek serwisowy
F) ..... Króciec podłączenia sprężonego powietrza
G) ..... Pierścień
H) ..... Korek zbiornika oleju
I) ..... Anzeiger Ölstand

UWAGA! Przed rozpoczęciem użytkowania urządzenia należy bezwzględnie zamontować osłonę **(C).**

UWAGI

Głowica nitująca musi zostać połączona z urządzeniem **FHU 5000** przy użyciu obsady stożka (**A**) i zablokowana przy użyciu nasadki pierścieniowej (**G**).

ZASILANIE W POWIETRZE

Dostarczane powietrze musi być wolne od ciał obcych oraz wilgoci, aby chronić nitownicę przed przedwczesnym zużyciem ruchomych części; zaleca się więc zastosowanie zespołu smarującego do sprężonego powietrza.

DANE TECHNICZNE

- Ciśnienie robocze ..... **6-7 BAR**
- Minimalna średnica wewn. przewodu zasilania ..... **ø min.= 8 mm**
- Zużycie maks. powietrza na cykl ..... **10,9 Nl**
- Siła maksymalna ..... **6 BAR - 21060 N**
- Skok ..... **24 mm**

WAGA:

- Pistolet ..... **1,300 Kg**
- Łącznie ..... **7,400 Kg**
- Temperatura otoczenia ..... **- 5° / + 50°**
- Częstotliwość przyspieszenia (Ac) ..... **< 2,5 m/s²**
- Ciśnienie akustyczne emisji skorygowane charakterystyką A ..... **77 dBA**
- Chwilowe ciśnienie akustyczne skorygowane charakterystyką C ..... **<130 dBC**
- Ciśnienie akustyczne skorygowane A ..... **89 dBA**

UZUPEŁNIANIE POZIOMU OLEJU W OBWODZIE HYDRAULICZNYM

Nalezy okresowo sprawdzac (15000 cykli), ilosc oleju, która nie moze nigdy zejsc ponizej poziomu 3/4 wykazywanego przez wskaznik (**I**).
Jeśli konieczne jest dolanie oleju, należy usunąć korek (**H**) przy użyciu 19 mm klucza, następnie dolać olej hydrauliczny **HLP 32 cSt** tak, aby jego poziom sięgnął krawędzi gwintowanego otworu.
UWAGA! Jeśli taka operacja nie zostanie przeprowadzona, wraz z upływem czasu może dojść do spadku skoku maszyny, który będzie coraz wyraźniejszy, aż do całkowitego uniemożliwienia jej działania. Należy wówczas usunąć powietrze znajdujące się w obwodzie hydraulicznym i przywrócić prawidłowy poziom oleju.
Następnie wykonać poniższe czynności: Umieścić Booster w górnej części względem uchwytu, rury zasilające umieszczone zgodnie z rysunkiem , wyjąć korek (**H**) za pomocą klucza 19 mm. Dolać oleju, wykonać kilka cykli nitowania, dolewając oleju i przytrzymując uchwyt nisko w stosunku do Boostera, jak na rysunku. Powtarzać czynności do czasu osiągnięcia optymalnego skoku. Dolewanie jest skończone, gdy poziom oleju jest równy z krawędzią gwintowanego otworu. Włożyć korek (**H**).
Niezmiernie ważne jest, aby przestrzegać powyższych instrukcji i wykonywać czynności dolewania oleju w rękawicach. Olej rozlany podczas wykonywania powyższych czynności należy zebrać do odpowiedniego pojemnika i przekazać do autoryzowanego ośrodka usuwania odpadów.

UWAGA!!!
NIE ZGNIATAĆ ANI NIE PRZECINAĆ PRZEWODÓW RUROWYCH ŁĄCZĄCYCH MASZYNĘ Z BUSTEREM.
ZALECA SIĘ STOSOWANIE OLEJU HLP 32 cSt LUB PODOBNYCH.

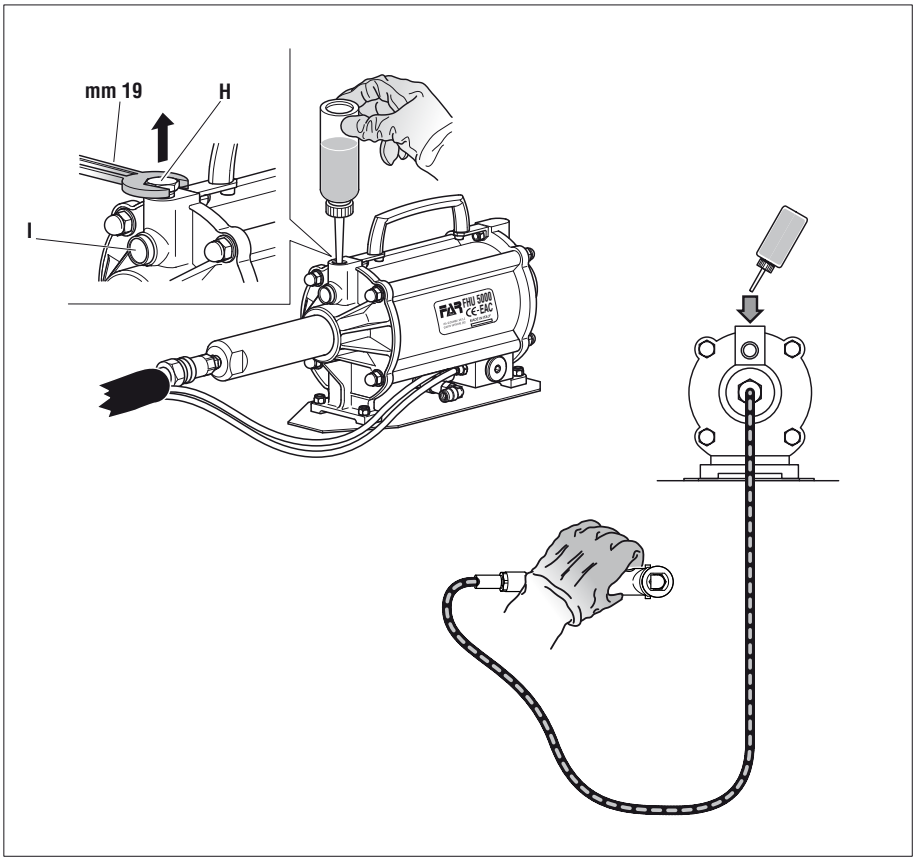

USUWANIE URZĄDZENIA

Urządzenie należy usunąć zgodnie z zaleceniami prawa krajowego.
Po odłączeniu urządzenia od źródeł energii, należy je rozmontować na poszczególne komponenty, grupując je w zależności od materiału, z którego je wykonano: stal, aluminium, tworzywo sztuczne, itd. Następnie należy je usunąć zgodnie z obowiązującymi przepisami.

ИНСТРУКЦИИ ПОА ИСПОЛЬЗОВАНИЮ

СОДЕРЖАНИЕ

ГАРАНТИЙНЫЕ ОБЯЗАТЕЛЬСТВА 26
ПРЕДУПРЕЖДЕНИЯ И МЕРЫ БЕЗОПАСНОСТИ 26
ИДЕНТИФИКАЦИЯ УСТРОЙСТВА 27
ГЛАВНЫЕ ЧАСТИ.....27
ТЕХНИЧЕСКИЕ ДАННЫЕ 28
ДОЛИВКА МАСЛА В ГИДРОДИНАМИЧЕСКИЙ КОНТУР С МАСЛЯНОЙ ...28
ПЕРЕРАБОТКА И УТИЛИЗАЦИЯ ЗАКЛЕПОЧНИКА 29

ГАРАНТИЙНЫЕ ОБЯЗАТЕЛЬСТВА

Заклёпочные инструменты производства фирмы **Far** имеют гарантию на срок **12 месяцев**. Период гарантийного обслуживания начинается с момента документально подтверждننого факта получения прибора покупателем. Гарантийное обязательство распространяется на прибор, принадлежащий пользователю/покупателю при условии, что прибор был приобретену официального дистрибьютора и только для предусмотренного в руководстве по эксплуатации и техническому обслуживанию использования. Гарантийное обязательство считается расторгнутым, если прибор не используется и не подвергается техническому обслуживанию в строгом соответствии с инструкциями в руководстве по эксплуатации и техническому обслуживанию. При наличии брака или повреждений Компания **Far S.r.l.** берет на себя только обязательство починить и/или заменить те детали, которые, по собственному усмотрению, будет считать бракованными.

ПРЕДУПРЕЖДЕНИЯ И МЕРЫ БЕЗОПАСНОСТИ

ВНИМАНИЕ!!!
Невыполнение или небрежность в исполнении последующих мер предосторожности может привести к неприятным последствиям для вашей и чужой невредимости, и для хорошего функционирования инструмента.

- Внимательно ознакомтесь с инструкциями перед использованием.
- Для ухода или/и починки доверьтесь уполномоченным офисным центрам **FAR s.r.l.** и используйте **только подлинные запчасти**. **FAR s.r.l**. не берет на себя ответственность в случае повреждений нанесенных при использовании дефектных запчастей, обнаруженных из-за неисполнения вышеуказанного (**Директива ЕЭС 85/374**).

Список сервисных центров приведен на нашем веб-сайте http://www.far.bo.it (ОРГАНИЗАЦИЯ)

- Советуем доверять использование инструмента специально подготовленному персоналу.
- Используйте предохранительные очки или маски и перчатки во время работы с инструментом.
- Для доливки масла используйте только жидкости с характеристиками указанными в данной брошюре.
- В случае непредвиденных утечек масла и его контакта с кожей, аккуратно смойте его при помощи воды и щелочного мыла.
- Данный инструмент можно переносить вручную, после его использования мы советуем класть его в упаковку.
- Нет особых требований к хранению и складированию.
- Для правильного функционирования устройства рекомендуется проверка через каждые шесть месяцев.
- Проверьте, что инструмент не подключен к питанию, прежде чем начинать его чистку или починку.
- Советуем, при возможности, пользоваться балансиром.
- В случае ежедневной работы операторов в помещении, в котором эквивалентный уровень испускаемого звукового давления A превышает предельное значение безопасности 70 дБ (A), необходимо пользоваться индивидуальными средствами защиты органов слуха (наушники или бируши; снизить время нахождения в шумном помещениии т.п.).
- Необходимо поддерживать порядок и чистоту на рабочих местах, беспорядок может привести к ущербу для здоровья оператора.
- Не допускайте контакт посторонних с инструментом.
- Удостоверьтесь, что трубы подачи сжатого воздуха соответствуют нужным размерам.
- Не тяните за трубу подключенный к питанию инструмент, храните его подальше от режущих и излучающих тепло объектов.
- Необходимо содержать инструментарий чистым и в хорошем состоянии пользования, не снимайте средства защиты и звукопоглощающее приспособление.
- После ремонта или регистрации, удостоверьтесь, что вы удалили служебные или регистрационные ключи.
- Прежде чем отсоединить трубу сжатого воздуха, удостоверьтесь, что он не под давлением.
- Тщательно придерживайтесь этим правилам.
- В случае очевидного повреждения не используйте устройство.
- После приемочных испытаний готовая продукция упаковывается в картонные коробки, деревянные ящики или другую упаковку. Приборы транспортируются в заводской транспортной таре. Приборы транспортируют всеми видами транспорта при условии защиты от прямого воздействия атмосферных осадков и резких ударов в соответствии с Правилами перевозки грузов, действующими на данном виде транспорта.Приборы в упаковке предприятия-изготовителя допускается транспортировать крытым автомобильным и железнодорожным транспортом, а также самолетами в герметизированных отсеках при температуре окружающего воздуха от минус 60 до плюс 60 °C, при относительной влажности не более 80 %. Приборы должны храниться в помещении при температуре воздуха от минус 50 до плюс 50˚C, относительной влажности не более 80 %, при отсутствии в воздухе паров кислоты и щелочей. Не допускается хранение приборов на открытых площадках и вблизи мест хранения химикатов и активных газов, вызывающих коррозию металла. Приборы консервации не подвергаются.
- Назначенный срок службы инструмента 15 лет. Назначенный срок хранения инструмента 12 месяцев. По истечении назначенных показателей заказчик может обратиться к Производителю для оценки состояния оборудования. Производитель, оценив состояние оборудования, примет решение о возможности продления срока эксплуатации/хранения оборудования.

ИДЕНТИФИКАЦИЯ УСТРОЙСТВА

На устройство **FHU 5000** нанесена паспортная наклейка, содержащая следующую информацию: название и адрес изготовителя, обозначение модели, серийный номер, маркировка CE.
При обращении за технической поддержкой всегда указывайте идентификационные данные устройства.

ГЛАВНЫЕ ЧАСТИ

A) ..... Держатель патрона
B) ..... Крюк балансир
C) ..... Защита
D) ..... Кнопка тяги
E) ..... Крышка
F) ..... Присоединение сжатого воздуха
G) ..... Зажимное кольцо
H) ..... Пробка масляного бака
I) ..... Индикатор уровня масла

ВНИМАНИЕ!!!
Перед использованием устройства необходимо обязательно установить защитное приспособление (**C**).

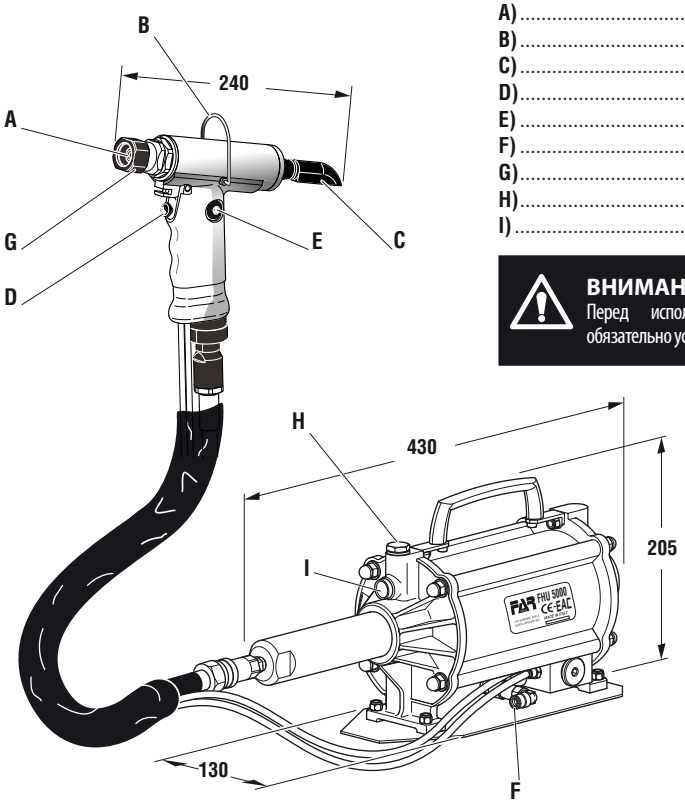

ПРИМЕЧАНИЕ Насадка для заклепок устанавливается на держатель конуса (**A**) устройства **FHU 5000** и блокируется обоймой (**G**).

ВОЗДУШНОЕ ПИТАНИЕ

Воздух питания должен быть очищен от инородных материалов и от влажности, с целью предотвратить преждевременный износ двигающихся частей; поэтому мы советуем пользоваться группой лубрикаторов для сжатого воздуха.

ПЕРЕЧЕНЬ КРИТИЧЕСКИХ ОТКАЗОВ:

- повреждение рукоятки инструмента
- сильная вибрация инструмента

ПЕРЕЧЕНЬ ПРЕДЕЛЬНЫХ СОСТОЯНИЙ:

- поврежден корпус инструмента

ТЕХНИЧЕСКИЕ ДАННЫЕ

- Рабочее давление ..... **6-7 ар**
- Минимальный внутренний диаметр трубы сжатого воздуха ..... **ø min.= 8 мм**
- Расход воздуха на цикл ..... **10,9 нл**
- Максимальная Мощность ..... **6 ар - 21060 кН**
- Длина хода ..... **24 mm**

ВЕС :

- Пистолет ..... **1,300 кг**
- Общий ..... **7,400 кг**
- Температура эксплуатации ..... **- 5° / + 50°**
- Суммарное значение частотно – взвешенного среднеквадратичного ускорения (Ac), которому подвергаются верхние конечности ..... **< 2,5 m/s²**
- Эквивалентный уровень испускаемого звукового давления (A) ..... **77 dBA**
- Эквивалентный уровень мгновенного значение звукового давления (C) ..... **<130 dBC**
- Эквивалентный уровень звукового давления (A) ..... **89 dBA**

ДОЛИВКА МАСЛА В ГИДРОДИНАМИЧЕСКИЙ КОНТУР С МАСЛЯНОЙ

Периодически проверяйте (15000 циклов), чтобы уровень масла не опускался ниже 3/4, указанных соответствующим сигнальным устройством (**I**). В случае необходимости пополнения, снимите крышку (**H**) с помощью ключа 19 мм, а затем введите гидравлическое масло **HLP 32 cSt** пока не достигнет края резьбового отверстия.

ВНИМАНИЕ! В случае, если эта операция не будет выполнена, со временем может наблюдаться снижение хода машины, которое будет усиливаться до тех пор, пока не нарушит работу оборудования. Поэтому, необходимо удалить воздух в гидравлической системе и восстановить правильное количество масла.

Выполните следующие действия: поместите Бустер на верхнюю часть так, чтобы он находился выше ручки, в то время как подающие шланги должны быть расположены так, как показано на иллюстрации. Снимите крышку (**H**) при помощи ключа 19 мм. Залейте масло, выполните несколько циклов заклепки, доливая масло и удерживая ручку ниже бустера, как показано на иллюстрации. Повторите операцию до получения оптимального хода. Доливка масла считается законченной, когда уровень масла стабилизируется, достигнув края отверстия с резьбой. Установите на место крышку (**H**).

Очень важно соблюдать приведенные выше инструкции и выполнять операции по дозаправке масла в перчатках.

Масло, выпущенное во время проведения вышеуказанных операций, должно быть собрано в специальные емкости и впоследствии передано уполномоченной фирме по утилизации отходов.

ВНИМАНИЕ!!!
НЕ РАЗДАВИТЕ И НЕ ОБРЕЖЬТЕ ШЛАНГИ, КОТОРЫЕ СОЕДИНЯЮТ МАШИНУ С БУСТЕРОМ.
РЕКОМЕНДУЕТСЯ ИСПОЛЬЗОВАТЬ МАСЛО HLP 32 CST ИЛИ АНАЛОГИЧНОЕ.

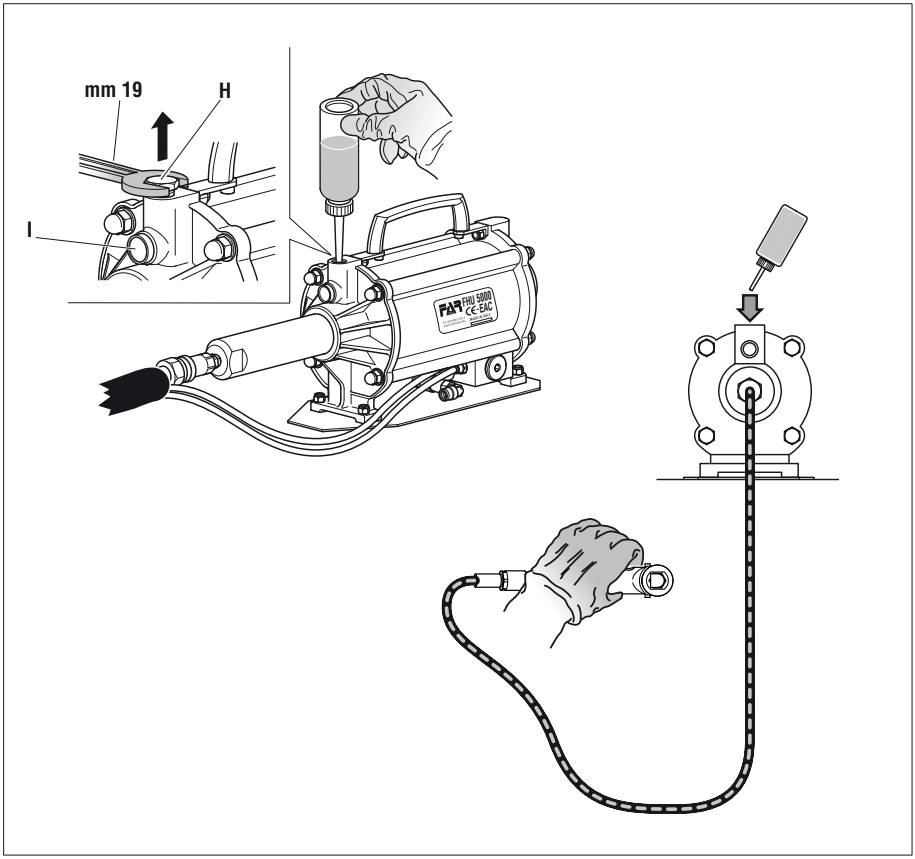

ПЕРЕРАБОТКА И УТИЛИЗАЦИЯ ЗАКЛЕПОЧНИКА

Для переработки заклёпывающего аппарата соблюдать положения и нормы местного законодательства. После того, как аппарат будет отсоединен от системы сжатого воздуха, необходимо разобрать аппарат на отдельные компоненты и рассортировать их в зависимости от материала: сталь, алюминий, пластмасса и т.п.
Переработать утильсырьё в соответствии с нормативами действующего местного законодательства.

INSTRUÇÕES DE USOI

ÍNDICE

GARANTIA 30
ADVERTÊNCIAS E MEDIDAS DE SEGURANÇA 30
IDENTIFICAÇÃO DO DISPOSITIVO.....30
PEÇAS PRINCIPAIS 31
DADOS TÉCNICOS 31
REABASTECIMENTO DE ÓLEO NO CIRCUITO HIDRÁULICO.....32
ELIMINAÇÃO DO DISPOSITIVO 32

GARANTIA

As rebitadoras **FAR** são cobertas por uma garantia de **12 meses**. O período de garantia do aparelho inicia a partir do momento da sua receção comprovada por parte do cliente. A garantia cobre o utilizador/cliente quando o **aparelho** é adquirido por meio de um revendedor autorizado e apenas quando é usado para os usos para os quais foi concebido. A garantia não é válida se o aparelho não for usado e se não for submetido a manutenção como especificado no manual de instruções e manutenção. Em caso de defeitos ou avarias a **FAR S.r.l.** compromete-se apenas a reparar e/ou substituir, conforme o seu julgamento, os componentes considerados defeituosos.

ADVERTÊNCIAS E MEDIDAS DE SEGURANÇA

ATENÇÃO!
A inobservância ou negligência das seguintes advertências de segurança pode ter consequências na segurança dos operadores e no bom funcionamento da ferramenta.

- Ler atentamente as instruções antes do uso.
- Para as operações de manutenção e/ou reparação dirigir-se a centros de assistência autorizados pela FAR s.r.l. e usar exclusivamente as peças sobressalentes originais. A FAR s.r.l. não se responsabiliza por danos ou peças defeituosas ocorridas por incumprimento do texto acima indicado (Diretiva CEE 85/374).

A lista dos centros de assistência está disponível no nosso website: http://www.far.bo.it (Organização)

- Recomenda-se a utilização do dispositivo por parte de pessoal especializado.
- Usar durante a utilização do dispositivo, óculos ou viseira de proteção e luvas.
- Para as operações de carregamento de óleo usar apenas fluídos com características indicadas no presente fascículo.
- Em caso de vazamentos acidentais de óleo que entrem em contacto com a pele, lavar atentamente com água e sabão alcalino.
- O dispositivo pode ser transportado manualmente e é aconselhável após o uso colocá-lo na sua embalagem.
- Não existem particulares prescrições para o armazenamento.
- Recomendamos para um correto funcionamento do dispositivo, uma revisão semestral.
- As intervenções de reparação e limpeza do dispositivo devem ser executadas com máquina não alimentada.
- Recomenda-se, sempre que possível, o uso de um balanceador de segurança.
- Em caso de exposição diária pessoal em ambiente cujo nível de pressão acústica da emissão ponderada A seja superior ao limite de segurança de 70 dB (A), usar adequados equipamentos de proteção individual do ouvido (tampões, diminuição do tempo de exposição diária, etc.).
- Manter a bancada e/ou a área de trabalho limpa e ordenada, a desordem por causar danos à pessoa.
- Não deixar que pessoas estranhas ao trabalho toquem o dispositivo.
- Certificar-se de que os tubos de alimentação do ar comprimido estejam corretamente dimensionados para o uso previsto.
- Não arrastar o dispositivo conectado à alimentação puxando-o pelo tubo; manter este último longe de fontes de calor e de objetos cortantes.
- Manter o dispositivo em bom estado de utilização e limpo, não remover nunca as proteções e o silenciador do dispositivo.
- Depois de ter realizado as operações de reparação e/ou regulação, certificar-se de ter removido as chaves de serviço ou regulação.
- Antes de desconectar o tubo de ar comprimido do dispositivo, assegurar-se que este último não esteja em pressão.
- Respeitar rigorosamente estas instruções.
- Não utilizar o dispositivo em presença de danos evidentes.

IDENTIFICAÇÃO DO DISPOSITIVO

O dispositivo **FHU 5000** é identificado por uma marca indicando a firma comercial e endereço, designação, marcação CE.
Em caso de pedido de assistência técnica consultar sempre os dados indicados na marcação.

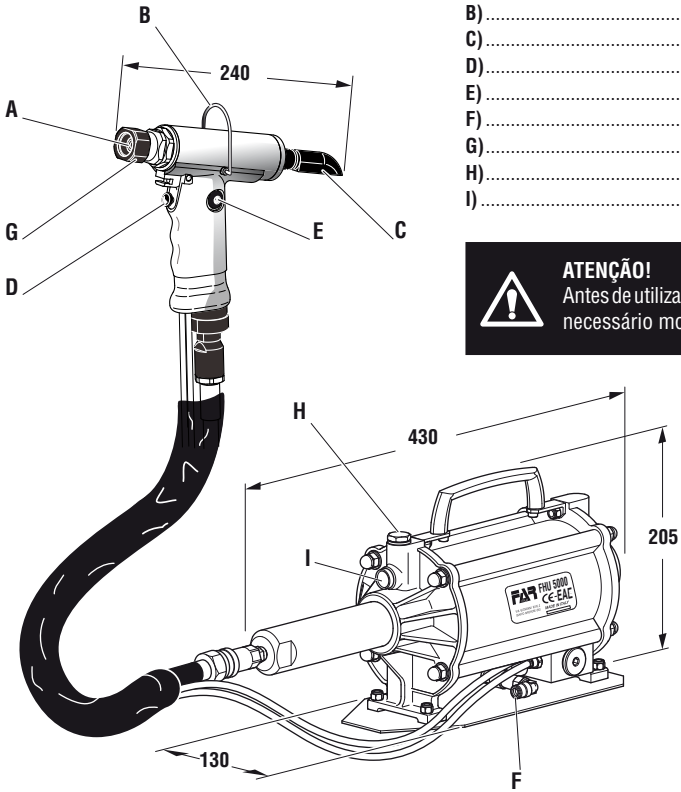

PEÇAS PRINCIPAIS

A) ..... Porta-mandril
B) ..... Gancho balanceador
C) ..... Proteção
D) ..... Botão de tração
E) ..... Tampa de serviço
F) ..... Ligação do ar comprimido
G) ..... Virola
H) ..... Tampa do reservatório de óleo
I) ..... Indicador nível óleo

ATENÇÃO!
Antes de utilizar o dispositivo é absolutamente necessário montar a proteção **(C).**

NOTA
A cabeça de rebitar deve ser conectada ao dispositivo **FHU 5000** através do porta-mandril (**A**), e bloqueada mediante a virola (**G**).

ALIMENTAÇÃO DO AR
O ar de alimentação deve ser livre de corpos estranhos e de humidade para proteger o dispositivo de desgaste precoce das partes em movimento; é aconselhável, portanto, a utilização de um grupo lubrificador para ar comprimido.

DADOS TÉCNICOS
- Pressão de funcionamento ..... **6-7 BAR**
- Diâmetro interno mínimo tubo alimentação ar comprimido ..... **ø min.= 8 mm**
- Consumo máx ar livre, por ciclo ..... **10,9 Nl**
- Força máxima ..... **6 BAR - 21060 N**
- Percurso ..... **24 mm**

PESO:
- Pistola ..... **1,300 Kg**
- Total ..... **7,400 Kg**
- Temperatura de utilização ..... **- 5° / + 50°**
- Valor médio quadrático ponderado em frequência da aceleração total (Ac) à qual são submetidos os membros superiores ..... **< 2,5 m/s²**
- Pressão acústica da emissão ponderada (A) ..... **77 dBA**
- Pressão acústica instantânea ponderada (C) ..... **<130 dBC**
- Potência acústica ponderada (A) ..... **89 dBA**

REABASTECIMENTO DE ÓLEO NO CIRCUITO ÓLEO-DINÂMICO

Verificar periodicamente (15000 ciclos) se o nível do óleo é inferior ao valor de 3/4 indicado pelo respetivo sinalizador (**I**). Caso seja necessário completar, remova a tampa (**H**) com uma chave de 19 mm e, em seguida, despeje óleo hidráulico **HLP 32 cSt** até atingir a borda do orifício roscado.

ATENÇÃO! Se esta operação não for efetuada, poderá ocorrer, com o decorrer do tempo, uma diminuição de curso da rebitadora que será acentuada até comprometer o funcionamento. Portanto, deve-se eliminar a presença de ar no interior do circuito hidráulico e restabelecer a correta quantidade de óleo.

Em seguida, então, faça o seguinte: posicionar o Booster em um plano acima do cabo, com os tubos de alimentação dispostos conforme a figura, retirar a tampa (**H**) com chave de 19 mm, completar com óleo, efetuar alguns ciclos de rebitagem, completar óleo e mantendo a alça baixa em relação ao Booster, como mostra a figura. Repita a operação até que o curso ideal seja alcançado.

O enchimento é considerado concluído quando o nível de óleo se estabiliza com a borda do furo roscado. Volte a colocar a tampa (**H**).

É extremamente importante seguir as instruções acima e completar o óleo usando luvas. O óleo vazado durante as operações indicadas deve ser recolhido em recipientes especiais e posteriormente confiado a empresa autorizada para o descarte dos resíduos.

ATENÇÃO!!! EFETUAR AS REFERIDAS OPERAÇÕES COM A REBITADORA NÃO ALIMENTADA.
ANTES DE DESCONECTAR O TUBO DO AR COMPRIMIDO DA REBITADORA CERTIFICAR-SE QUE ESTA NÃO ESTEJA EM PRESSÃO.
RECOMENDA A UTILIZAÇÃO DE ÓLEO HLP 32 cSt OU SEMELHANTES

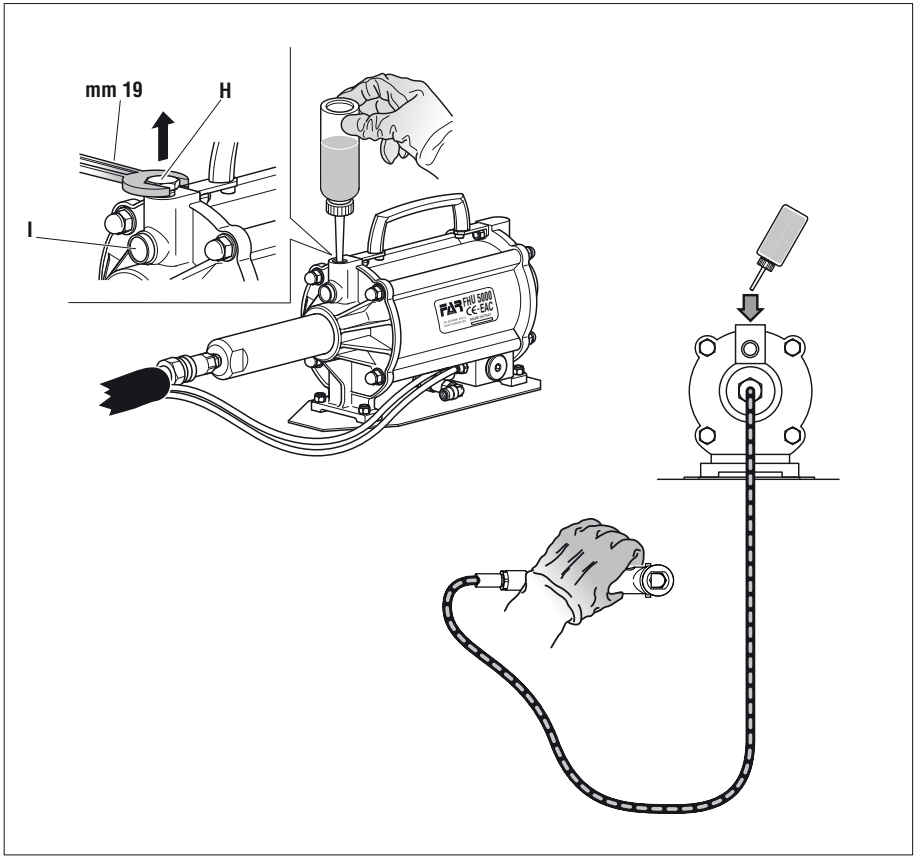

ELIMINAÇÃO DO DISPOSITIVO

Para a eliminação do dispositivo respeitar as prescrições impostas pelas leis nacionais. Depois de ter desligado o dispositivo das fontes de energia, proceder à desmontagem dos vários componentes subdividindo-os em função da sua tipologia: aço, alumínio, material plástico, etc. Em seguida, proceder à inutilização no respeito das leis vigentes.

FAR
BOLOGNA
ITALY
60th
SINCE
1957

Tav. 1/2

N°	COD.	Qt.	DESCRIZIONE	KIT
01	711366	1	Ghiera	
02	71346267	1	Raccordo	
03C	711337	1	Guarnizione OR 2-021	C
04C	710579	1	Guarnizione OR 2-113	C
05C	711336	1	Guarnizione OR 2-114	C
06	713263	1	Raccordo anteriore	
07C	713272	2	Guarnizione OR 2-125	C
08C	713278	3	Guarnizione OR 2-122	C
09C	713277	1	Anello Parbak 8-122	C
10C	711722	1	Guarnizione B-094063-B / NEI	C
11C	713276	1	Guarnizione TSE-134094	C
12C	713258	1	Anello anti estrusione	C
13	713251	1	Pistone oleodinamico	
14C	713273	2	Guarnizione OR 17,5 x 1,5	C
15C	713274	2	Guarnizione OR 8 x 1,5	C
16	713247	1	Bussola	
17	711821	1	Anello Seeger JV 20	
18C	713275	1	Guarnizione OR 2-122	C
19	723269	1	Cilindro Oleodinamico	
20	71346119	1	Gancio bilanciatore	
21C	710350	1	Guarnizione OR 2-109	C
22	713250	1	Raccordo posteriore	
23	711370	1	Raccordo uscita	
24	712283	1	Protezione	
25C	710367	1	Guarnizione OR 2-008	C
26	74000097	1	Kit Corpo valvola	
27	711253	1	Pistoncino valvola	
28C	710918	1	Guarnizione OR 2-005	C
29	710824	1	Pulsante	
30C	710919	1	Guarnizione OR 2-004	C
31	710906	1	Rondella 400-020-4490	
32	710839	1	Tappo serbatoio olio	
33	711234	2	Rullino ø 2 x 11,8	
34	71345609	1	Raccordo finale impugnatura	
35	71345610	1	Impugnatura	
36C	71C00697	1	Guarnizione OR 5-256	C
37	71345607	1	Raccordo	
38	71345606	1	Raccordo flangiato	
39	711039	1	Raccordo girevole	
40C	711061	3	Guarnizione OR 5-614	C
41	71345608	1	Raccordo fisso	
42C	710921	1	Guarnizione OR 2-115	C
43	711036	1	Riduzione	
44	71C01521	1	Tubo alta pressione mt 2,3	
45	71C00729	2	Raccordo 6580 - ø 5	
46	71346396	2	Tubo Rilsan ø 5 x 3,5 x 3000	
47	71346363	1	Raccordo 2	
48	711092	1	Chiave a brugola 5 mm	
49	710969	1	Contenitore olio	
50	723264	1	Struttura testa porta cono	

Tav. 1/2

N°	COD.	Qt.	DESCRIZIONE	KIT

KIT

N°	COD.	Qt.	DESCRIZIONE
KITB	742144		Kit Vite M 3
KITC	74000099		Kit Guarnizioni
03C	711337	1	Guarnizione OR 2-021
04C	710579	1	Guarnizione OR 2-113
05C	711336	1	Guarnizione OR 2-114
07C	713272	2	Guarnizione OR 2-125
08C	713278	3	Guarnizione OR 2-122
09C	713277	1	Anello Parbak 8-122
10C	711722	1	Guarnizione B-094063-B / NEI
11C	713276	1	Guarnizione TSE-134094
12C	713258	1	Anello anti estrusione
14C	713273	2	Guarnizione OR 17,5 x 1,5
15C	713274	2	Guarnizione OR 8 x 1,5
18C	713275	1	Guarnizione OR 2-122
21C	710350	1	Guarnizione OR 2-109
25C	710367	1	Guarnizione OR 2-008
28C	710918	1	Guarnizione OR 2-005
30C	710919	1	Guarnizione OR 2-004
36C	71C00697	1	Guarnizione OR 5-256
42C	710921	1	Guarnizione OR 2-115

KIT	Indica che il particolare viene venduto in Kit composti da particolari diversi in quantità diverse.

Tav. 2/2

N°	COD.	Qt.	DESCRIZIONE	KIT
01	71345604	1	Testata cilindro posteriore	
02	71345603	1	Testata cilindro anteriore	
03	711665	1	Tappo valvola	
04	71C00694	2	Raccordo 6510 - ø 5 - 1/8"	
05	711994	2	Raccordo 6510 - ø 8 - 1/4"	
06	71C01563	2	Silenziatore Art.527 - SPPE 1/4"	
07	71C00179	3	Raccordo S 2020 - 1/4"- 1/4"	
08	710841	1	Spoletta	
09	710822	1	Pistoncino valvola	
10H	710258	1	Guarnizione OR 5-612	H
11H	710922	2	Guarnizione OR 018	H
12	712268	1	Tappo guida molla	
13	712061	1	Rondella	
14H	710916	1	Guarnizione OR 2-015	H
15H	710528	1	Guarnizione OR 008	H
16	71345599	1	Piastra forata	
17	711663	1	Tappo 2611-1/4"	
18	71345165	1	Cannotto Booster	
19	71345440	1	Pistone pneumatico	
20	716161	1	Anello di arresto guarnizione	
21	71346399	1	Ammortizzatore	
22H	710595	1	Guarnizione OR 2-341	H
23H	71C00402	2	Guarnizione OR 2-239	H
24	712050	2	Vite STCE M8 x 8 UNI 5923	
25	716180	1	Valvola VSC 544 - 1/4"	
26	711662	1	Livello olio HFE.9	
27	71345598	4	Tirante M 8	
28	712793	4	Vite TCCE.M6 x 18 UNI 5931	
29	71345596	1	Camicia	
30	712585	8	Rosetta ø 8 UNI 6592	
31	711825	1	Raccordo NPT 1300	
32	711823	1	Raccordo NV 1/4" NPT-F	
33	71345601	1	Piede	
34	710623	6	Dado M 6 UNI 7473	
35	711829	4	Vite TSCE M6 x 20 UNI 5933	
36	71346398	1	Guida raccordo	
37	71345600	1	Bussola per guarnizione	
38	710905	1	Anello Seeger 11 UNI 7437	
39	71345602	2	Piastrina angolare	
40	71C00737	1	Maniglia M 943-144 B M5	
41	716143	2	Vite TCCE M5 x 10 UNI 5931	
42	71C00732	2	Vite STCE M6 x 20 UNI 5923	
43	71C00703	8	Dado M 8 UNI 5721	
44	712824	1	Colonnetta 2525 -1/4" H 27	
46	716356	1	Raccordo 6525 - ø 8 - 1/4"	
47	71C00373	1	Anello di tenuta 2661-3/8"	
48	711998	1	Tappo 2611-3/8"	
49	71C00216	1	Anello di tenuta 2661-1/4"	
50GH	710923	1	Guarnizione OR 012	GH
51G	710912	1	Dado M 10 x 6	G
52H	710003	1	Guarnizione OR 5-052	H
53EH	711982	1	Guarnizione OR 2-120	EH
54EH	711661	1	Guarnizione OR 2-135	EH
55EH	716164	1	Anello Sealing WRI 14	EH
56EH	711341	1	Guarnizione TS-14-22-5,8 / L	EH
57EH	710579	1	Guarnizione OR 2-113	EH
58FH	710823	3	Gabbia	FH
59FH	710921	3	Guarnizione OR 2-115	FH

Tav. 2/2

N°	COD.	Qt.	DESCRIZIONE	KIT
60EH	710375	1	Guarnizione OR 2-131	EH
61EH	716162	1	Anello Sealing RSS 14-22/1	EH
62	71346395	1	Guaina contenimento tubi	
63	711824	1	Raccordo NV 1/4" NPT-M	
64F	711158	1	Molla	F
65F	710840	1	Distanziale valvola	F
66	71345636	1	Distanziale	
67	711067	2	Raccordo 6520 - ø 8 - 1/4"	
68	71C01562	1	Raccordo 6550 - ø 8	
69	71346422	1	Tubo Rilsan ø 8 x 6 x 45	
70	71346421	2	Tubo Rilsan ø 8 x 6 x 35	

KIT

N°	COD.	Qt.	DESCRIZIONE
KITE	74000047		**Kit Raccordo anteriore**
KITF	740840		**Kit Distanziale valvola**
KITG	74000048		**Kit Stelo**
KITH	74000049		**Kit Guarnizioni**
10H	710258	1	Guarnizione OR 5-612
11H	710922	2	Guarnizione OR 018
14H	710916	1	Guarnizione OR 2-015
15H	710528	1	Guarnizione OR 008
22H	710595	1	Guarnizione OR 2-341
23H	71C00402	2	Guarnizione OR 2-239
50GH	710923	1	Guarnizione OR 012
52H	710003	1	Guarnizione OR 5-052
53EH	711982	1	Guarnizione OR 2-120
54EH	711661	1	Guarnizione OR 2-135
55EH	716164	1	Anello Sealing WRI 14
56EH	711341	1	Guarnizione TS-14-22-5,8 / L
57EH	710579	1	Guarnizione OR 2-113
58FH	710823	3	Gabbia
59FH	710921	3	Guarnizione OR 2-115
60EH	710375	1	Guarnizione OR 2-131
61EH	716162	1	Anello Sealing RSS 14-22/1

KIT	Indica che il particolare viene venduto in Kit composti da particolari diversi in quantità diverse.

Tab. 1/2

No.	CODE	Q.ty	DESCRIPTION	KIT
01	711366	1	Ring nut	
02	71346267	1	Connector	
03C	711337	1	Gasket OR 2-021	C
04C	710579	1	Gasket OR 2-113	C
05C	711336	1	Gasket OR 2-114	C
06	713263	1	Front connector	
07C	713272	2	Gasket OR 2-125	C
08C	713278	3	Gasket OR 2-122	C
09C	713277	1	Ring Parbak 8-122	C
10C	711722	1	Gasket B-094063-B / NEI	C
11C	713276	1	Gasket TSE-134094	C
12C	713258	1	Anti-extrusion ring	C
13	713251	1	Hydraulic piston	
14C	713273	2	Gasket OR 17,5 x 1,5	C
15C	713274	2	Gasket OR 8 x 1,5	C
16	713247	1	Bush	
17	711821	1	Seeger ring JV 20	
18C	713275	1	Gasket OR 2-122	C
19	723269	1	Hydraulic cylinder	
20	71346119	1	Balancer hook	
21C	710350	1	Gasket OR 2-109	C
22	713250	1	Back connector	
23	711370	1	Out put connector	
24	712283	1	Guard	
25C	710367	1	Gasket OR 2-008	C
26	74000097	1	Valve body Kit	
27	711253	1	Valve piston	
28C	710918	1	Gasket OR 2-005	C
29	710824	1	Push button	
30C	710919	1	Gasket OR 2-004	C
31	710906	1	Washer 400-020-4490	
32	710839	1	Oil tank plug	
33	711234	2	Pin ø 2 x 11,8	
34	71345609	1	Ending handgrip connector	
35	71345610	1	Handgrip	
36C	71C00697	1	Gasket OR 5-256	C
37	71345607	1	Connector	
38	71345606	1	Flanged connector	
39	711039	1	Rotating connector	
40C	711061	3	Gasket OR 5-614	C
41	71345608	1	Fixed connector	
42C	710921	1	Gasket OR 2-115	C
43	711036	1	Reduction	
44	71C01521	1	High pressure tube mt 2,3	
45	71C00729	2	Connector 6580 - ø 5	
46	71346396	2	Rilsan tube ø 5 x 3,5 x 3000	
47	71346363	1	Connector 2	
48	711092	1	Wrench 5 mm	
49	710969	1	Oil container	
50	723264	1	Head assembly for cone holding	

Tab. 1/2

No.	CODE	Q.ty	DESCRIPTION	KIT

KIT

No.	CODE	Q.ty	DESCRIPTION
KITB	742144		**Screw M 3 kit**
KITC	74000099		**Gaskets kit**
03C	711337	1	Gasket OR 2-021
04C	710579	1	Gasket OR 2-113
05C	711336	1	Gasket OR 2-114
07C	713272	2	Gasket OR 2-125
08C	713278	3	Gasket OR 2-122
09C	713277	1	Ring Parbak 8-122
10C	711722	1	Gasket B-094063-B / NEI
11C	713276	1	Gasket TSE-134094
12C	713258	1	Anti-extrusion ring
14C	713273	2	Gasket OR 17,5 x 1,5
15C	713274	2	Gasket OR 8 x 1,5
18C	713275	1	Gasket OR 2-122
21C	710350	1	Gasket OR 2-109
25C	710367	1	Gasket OR 2-008
28C	710918	1	Gasket OR 2-005
30C	710919	1	Gasket OR 2-004
36C	71C00697	1	Gasket OR 5-256
42C	710921	1	Gasket OR 2-115

KIT	It indicates that the part is sold in kits consisting of different parts in different quantities.

Tab. 2/2

No.	CODE	Q.ty	DESCRIPTION	KIT
01	71345604	1	Back cylinder head	
02	71345603	1	Front cylinder head	
03	711665	1	Valve cap	
04	71C00694	2	Connector 6510 - ø 5 - 1/8"	
05	711994	2	Connector 6510 - ø 8 - 1/4""	
06	71C01563	2	Silencer Art.527 - SPPE 1/4"	
07	71C00179	3	Connector S 2020 - 1/4"- 1/4"	
08	710841	1	Valve	
09	710822	1	Valve piston	
10H	710258	1	Gasket OR 5-612	H
11H	710922	2	Gasket OR 018	H
12	712268	1	Spring guide plug	
13	712061	1	Washer	
14H	710916	1	Gasket OR 2-015	H
15H	710528	1	Gasket OR 008	H
16	71345599	1	Drilled plate	
17	711663	1	Cap 2611-1/4"	
18	71345165	1	Booster sleeve	
19	71345440	1	Pneumatic piston	
20	716161	1	Stop ring	
21	71346399	1	Shock absorber	
22H	710595	1	Gasket OR 2-341	H
23H	71C00402	2	Gasket OR 2-239	H
24	712050	2	Screw STCE M8 x 8 UNI 5923	
25	716180	1	Valve VSC 544 - 1/4"	
26	711662	1	Oil level HFE.9	
27	71345598	4	Tie rod M 8	
28	712793	4	Screw TCCE.M6 x 18 UNI 5931	
29	71345596	1	Jacket	
30	712585	8	Washer ø 8 UNI 6592	
31	711825	1	Connector NPT 1300	
32	711823	1	Connector NV 1/4" NPT-F	
33	71345601	1	Foot	
34	710623	6	Nut M 6 UNI 7473	
35	711829	4	Screw TSCE M6 x 20 UNI 5933	
36	71346398	1	Pilot connector	
37	71345600	1	Sleeving gasket	
38	710905	1	Seeger ring 11 UNI 7437	
39	71345602	2	Angle plate	
40	71C00737	1	Handle M 943-144 B M5	
41	716143	2	Screw TCCE M5 x 10 UNI 5931	
42	71C00732	2	Screw STCE M6 x 20 UNI 5923	
43	71C00703	8	Nut M 8 UNI 5721	
44	712824	1	Stud bolt 2525 -1/4" H 27	
46	716356	1	Connector 6525 - ø 8 - 1/4"	
47	71C00373	1	O Ring 2661-3/8"	
48	711998	1	Cap 2611-3/8"	
49	71C00216	1	O Ring 2661-1/4"	
50GH	710923	1	Gasket OR 012	GH
51G	710912	1	Nut M 10 x 6	G
52H	710003	1	Gasket OR 5-052	H
53EH	711982	1	Gasket OR 2-120	EH
54EH	711661	1	Gasket OR 2-135	EH
55EH	716164	1	Ring Sealing WRI 14	EH
56EH	711341	1	Gasket TS-14-22-5,8 / L	EH
57EH	710579	1	Gasket OR 2-113	EH
58FH	710823	3	Cage	FH
59FH	710921	3	Gasket OR 2-115	FH

Tab. 2/2

No.	CODE	Q.ty	DESCRIPTION	KIT
60EH	710375	1	Gasket OR 2-131	EH
61EH	716162	1	Ring Sealing RSS 14-22/1	EH
62	71346395	1	Sheath	
63	711824	1	Connector NV 1/4" NPT-M	
64F	711158	1	Spring	F
65F	710840	1	Valve spacer	F
66	71345636	1	Spacer	
67	711067	2	Connector 6520 - ø 8 - 1/4"	
68	71C01562	1	Connector 6550 - ø 8	
69	71346422	1	Rilsan tube ø 8 x 6 x 45	
70	71346421	2	Rilsan tube ø 8 x 6 x 35	

KIT

No.	CODE	Q.ty	DESCRIPTION
KITE	74000047		**Front connector kit**
KITF	740840		**Valve spacer kit**
KITG	74000048		**Stem kit**
KITH	74000049		**Gaskets kit**
10H	710258	1	Gasket OR 5-612
11H	710922	2	Gasket OR 018
14H	710916	1	Gasket OR 2-015
15H	710528	1	Gasket OR 008
22H	710595	1	Gasket OR 2-341
23H	71C00402	2	Gasket OR 2-239
50GH	710923	1	Gasket OR 012
52H	710003	1	Gasket OR 5-052
53EH	711982	1	Gasket OR 2-120
54EH	711661	1	Gasket OR 2-135
55EH	716164	1	Ring Sealing WRI 14
56EH	711341	1	Gasket TS-14-22-5,8 / L
57EH	710579	1	Gasket OR 2-113
58FH	710823	3	Cage
59FH	710921	3	Gasket OR 2-115
60EH	710375	1	Gasket OR 2-131
61EH	716162	1	Ring Sealing RSS 14-22/1

KIT	It indicates that the part is sold in kits consisting of different parts in different quantities.

Tab. 1/2

N°.	CODE	Q.té	DESCRIPTION	KIT
01	711366	1	Bague	
02	71346267	1	Raccord	
03C	711337	1	Joint OR 2-021	C
04C	710579	1	Joint OR 2-113	C
05C	711336	1	Joint OR 2-114	C
06	713263	1	Raccord antérieur	
07C	713272	2	Joint OR 2-125	C
08C	713278	3	Joint OR 2-122	C
09C	713277	1	Bague Parbak 8-122	C
10C	711722	1	Joint B-094063-B / NEI	C
11C	713276	1	Joint TSE-134094	C
12C	713258	1	Bague anti-extrusion	C
13	713251	1	Piston oléodynamique	
14C	713273	2	Joint OR 17,5 x 1,5	C
15C	713274	2	Joint OR 8 x 1,5	C
16	713247	1	Douille	
17	711821	1	Bague seeger JV 20	
18C	713275	1	Joint OR 2-122	C
19	723269	1	Cylindre oléohydraulique	
20	71346119	1	Crochet équilibreur	
21C	710350	1	Joint OR 2-109	C
22	713250	1	Raccord postérieur	
23	711370	1	Raccord sortie	
24	712283	1	Protection	
25C	710367	1	Joint OR 2-008	C
26	74000097	1	Kit corps soupape	
27	711253	1	Piston soupape	
28C	710918	1	Joint OR 2-005	C
29	710824	1	Poussoir	
30C	710919	1	Joint OR 2-004	C
31	710906	1	Rondelle 400-020-4490	
32	710839	1	Bouchon réservoir d'huile	
33	711234	2	Molette ø 2 x 11,8	
34	71345609	1	Raccord finale poignée	
35	71345610	1	Poignée	
36C	71C00697	1	Joint OR 5-256	C
37	71345607	1	Raccord	
38	71345606	1	Raccord à bride	
39	711039	1	Raccord evoluable	
40C	711061	3	Joint OR 5-614	C
41	71345608	1	Raccord fixe	
42C	710921	1	Joint OR 2-115	C
43	711036	1	Réduction	
44	71C01521	1	Tuyau haute pression mt 2,3	
45	71C00729	2	Raccord 6580 - ø 5	
46	71346396	2	Tuyau Rilsan ø 5 x 3,5 x 3000	
47	71346363	1	Raccord 2	
48	711092	1	Clé 5 mm	
49	710969	1	Container d'huile	
50	723264	1	Structure tête porte cône	

Tab. 1/2

N°.	CODE	Q.té	DESCRIPTION	KIT

KIT

N°.	CODE	Q.té	DESCRIPTION
KITB	742144		Kit vis M 3
KITC	74000099		Kit joints
03C	711337	1	Joint OR 2-021
04C	710579	1	Joint OR 2-113
05C	711336	1	Joint OR 2-114
07C	713272	2	Joint OR 2-125
08C	713278	3	Joint OR 2-122
09C	713277	1	Bague Parbak 8-122
10C	711722	1	Joint B-094063-B / NEI
11C	713276	1	Joint TSE-134094
12C	713258	1	Bague anti-extrusion
14C	713273	2	Joint OR 17,5 x 1,5
15C	713274	2	Joint OR 8 x 1,5
18C	713275	1	Joint OR 2-122
21C	710350	1	Joint OR 2-109
25C	710367	1	Joint OR 2-008
28C	710918	1	Joint OR 2-005
30C	710919	1	Joint OR 2-004
36C	71C00697	1	Joint OR 5-256
42C	710921	1	Joint OR 2-115

KIT	Indique que la pièce est vendue dans des KITS composés de diverses pièces dans des quantités différentes.

Tab. 2/2

N°.	CODE	Q.té	DESCRIPTION	KIT
01	71345604	1	Tête cylindre postérieur	
02	71345603	1	Tête cylindre anterieur	
03	711665	1	Bouchon soupape	
04	71C00694	2	Raccord 6510 - ø 5 - 1/8"	
05	711994	2	Raccord 6510 - ø 8 - 1/4"	
06	71C01563	2	Silencieur Art.527 - SPPE 1/4"	
07	71C00179	3	Raccord S 2020 - 1/4"- 1/4"	
08	710841	1	Bobine	
09	710822	1	Piston soupape	
10H	710258	1	Joint OR 5-612	H
11H	710922	2	Joint OR 018	H
12	712268	1	Bouchon guide ressort	
13	712061	1	Rondelle	
14H	710916	1	Joint OR 2-015	H
15H	710528	1	Joint OR 008	H
16	71345599	1	Plaque percée	
17	711663	1	Bouchon 2611-1/4"	
18	71345165	1	Tube booster	
19	71345440	1	Piston pneumatique	
20	716161	1	Bague arrêt joint	
21	71346399	1	Ammortisseur	
22H	710595	1	Joint OR 2-341	H
23H	71C00402	2	Joint OR 2-239	H
24	712050	2	Vis STCEI M8 x 8 UNI 5923	
25	716180	1	Soupape VSC 544 - 1/4"	
26	711662	1	Niveau huile HFE.9	
27	71345598	4	Tirant M 8	
28	712793	4	Vis TCCE.M6 x 18 UNI 5931	
29	71345596	1	Chemise	
30	712585	8	Rondelle ø 8 UNI 6592	
31	711825	1	Raccord NPT 1300	
32	711823	1	Raccord NV 1/4" NPT-F	
33	71345601	1	Pied	
34	710623	6	Ecrou M 6 UNI 7473	
35	711829	4	Vis TSCE M6 x 20 UNI 5933	
36	71346398	1	Guide raccord	
37	71345600	1	Douille pour joint	
38	710905	1	Bague seeger 11 UNI 7437	
39	71345602	2	Plaque d'angle	
40	71C00737	1	Poignee M 943-144 B M5	
41	716143	2	Vis TCCE M5 x 10 UNI 5931	
42	71C00732	2	Vis STCE M6 x 20 UNI 5923	
43	71C00703	8	Ecrou M 8 UNI 5721	
44	712824	1	Colonnette 2525 -1/4" H 27	
46	716356	1	Raccord 6525 - ø 8 - 1/4"	
47	71C00373	1	Bague de tenue 2661-3/8"	
48	711998	1	Bouchon 2611-3/8"	
49	71C00216	1	Bague de tenue 2661-1/4"	
50GH	710923	1	Joint OR 012	GH
51G	710912	1	Ecrou M 10 x 6	G
52H	710003	1	Joint OR 5-052	H
53EH	711982	1	Joint OR 2-120	EH
54EH	711661	1	Joint OR 2-135	EH
55EH	716164	1	Bague Sealing WRI 14	EH
56EH	711341	1	Joint TS-14-22-5,8 / L	EH
57EH	710579	1	Joint OR 2-113	EH
58FH	710823	3	Cage	FH
59FH	710921	3	Joint OR 2-115	FH

Tab. 2/2

N°.	CODE	Q.té	DESCRIPTION	KIT
60EH	710375	1	Joint OR 2-131	EH
61EH	716162	1	Bague Sealing RSS 14-22/1	EH
62	71346395	1	Gaine confinement tuyaux	
63	711824	1	Raccord NV 1/4" NPT-M	
64F	711158	1	Ressort	F
65F	710840	1	Entretoise soupape	F
66	71345636	1	Entretoise	
67	711067	2	Raccord 6520 - ø 8 - 1/4"	
68	71C01562	1	Raccord 6550 - ø 8	
69	71346422	1	Tuyau Rilsan ø 8 x 6 x 45	
70	71346421	2	Tuyau Rilsan ø 8 x 6 x 35	

KIT

N°.	CODE	Q.té	DESCRIPTION
KITE	74000047		**Kit raccord antérieur**
KITF	740840		**Kit entretoise soupape**
KITG	74000048		**Kit tige**
KITH	74000049		**Kit joints**
10H	710258	1	Joint OR 5-612
11H	710922	2	Joint OR 018
14H	710916	1	Joint OR 2-015
15H	710528	1	Joint OR 008
22H	710595	1	Joint OR 2-341
23H	71C00402	2	Joint OR 2-239
50GH	710923	1	Joint OR 012
52H	710003	1	Joint OR 5-052
53EH	711982	1	Joint OR 2-120
54EH	711661	1	Joint OR 2-135
55EH	716164	1	Bague Sealing WRI 14
56EH	711341	1	Joint TS-14-22-5,8 / L
57EH	710579	1	Joint OR 2-113
58FH	710823	3	Cage
59FH	710921	3	Joint OR 2-115
60EH	710375	1	Joint OR 2-131
61EH	716162	1	Bague Sealing RSS 14-22/1

KIT	Indique que la pièce est vendue dans des KITS composés de diverses pièces dans des quantités différentes.

Taf. 1/2

Nt.	KODE	Merge	BESCHREIBUNG	KIT
01	711366	1	Nutmutter	
02	71346267	1	Anschlussstück	
03C	711337	1	Dichtung OR 2-021	C
04C	710579	1	Dichtung OR 2-113	C
05C	711336	1	Dichtung OR 2-114	C
06	713263	1	Vorderes Anschlussstück	
07C	713272	2	Dichtung OR 2-125	C
08C	713278	3	Dichtung OR 2-122	C
09C	713277	1	Ring Parbak 8-122	C
10C	711722	1	Dichtung B-094063-B / NEI	C
11C	713276	1	Dichtung TSE-134094	C
12C	713258	1	Ring Antiextrusion	C
13	713251	1	Öldynamischer Kolben	
14C	713273	2	Dichtung OR 17,5 x 1,5	C
15C	713274	2	Dichtung OR 8 x 1,5	C
16	713247	1	Hülse	
17	711821	1	Seeger-Ring JV 20	
18C	713275	1	Dichtung OR 2-122	C
19	723269	1	Hydraulischer Zylinder	
20	71346119	1	Ausgleichshaken	
21C	710350	1	Dichtung OR 2-109	C
22	713250	1	Hinteranschlusstück	
23	711370	1	Austrittanschlussstück	
24	712283	1	Schutz	
25C	710367	1	Dichtung OR 2-008	C
26	74000097	1	Kit Ventilkörper	
27	711253	1	Kleiner Ventilkolben	
28C	710918	1	Dichtung OR 2-005	C
29	710824	1	Drucktaste	
30C	710919	1	Dichtung OR 2-004	C
31	710906	1	Unterlegscheibe 400-020-4490	
32	710839	1	Stopsel Olbehälter	
33	711234	2	Bolzen ø 2 x 11,8	
34	71345609	1	Griffendverbindung	
35	71345610	1	Handgriff	
36C	71C00697	1	Dichtung OR 5-256	C
37	71345607	1	Anschlussstück	
38	71345606	1	Flanschanschlussstück	
39	711039	1	Drehbares Anschlussstück	
40C	711061	3	Dichtung OR 5-614	C
41	71345608	1	Fester Anschluss	
42C	710921	1	Dichtung OR 2-115	C
43	711036	1	Reduzierstück	
44	71C01521	1	Hochdruckrohr mt 2,3	
45	71C00729	2	Anschlussstück 6580 - ø 5	
46	71346396	2	Rilsan Schlauch ø 5 x 3,5 x 3000	
47	71346363	1	Anschlussstück 2	
48	711092	1	Schlüssel 5 mm	
49	710969	1	Ol Flasche	
50	723264	1	Kegelkopf (Zusammenbau)	

Taf. 1/2

Nt.	KODE	Merge	BESCHREIBUNG	KIT

KIT

Nt.	KODE	Merge	BESCHREIBUNG
KITB	742144		Kit Schraube M 3
KITC	74000099		Kit Dichtungen
03C	711337	1	Dichtung OR 2-021
04C	710579	1	Dichtung OR 2-113
05C	711336	1	Dichtung OR 2-114
07C	713272	2	Dichtung OR 2-125
08C	713278	3	Dichtung OR 2-122
09C	713277	1	Ring Parbak 8-122
10C	711722	1	Dichtung B-094063-B / NEI
11C	713276	1	Dichtung TSE-134094
12C	713258	1	Ring Antiextrusion
14C	713273	2	Dichtung OR 17,5 x 1,5
15C	713274	2	Dichtung OR 8 x 1,5
18C	713275	1	Dichtung OR 2-122
21C	710350	1	Dichtung OR 2-109
25C	710367	1	Dichtung OR 2-008
28C	710918	1	Dichtung OR 2-005
30C	710919	1	Dichtung OR 2-004
36C	71C00697	1	Dichtung OR 5-256
42C	710921	1	Dichtung OR 2-115

KIT	Dieses Wort gibt an, daß der Teil in KIT von verschiedenen Teilen in unterschiedlichen Mengen verkauft wird.

Taf. 2/2

Nt.	KODE	Merge	BESCHREIBUNG	KIT
01	71345604	1	Hinterer Zylinderkopf	
02	71345603	1	Vorderer Zylinderkopf	
03	711665	1	Ventilverschluss	
04	71C00694	2	Anschlussstück 6510 - ø 5 - 1/8"	
05	711994	2	Anschlussstück 6510 - ø 8 - 1/4"	
06	71C01563	2	Schalldämpfer Art.527 - SPPE 1/4"	
07	71C00179	3	Anschlussstück.S 2020 - 1/4"- 1/4"	
08	710841	1	Ventil	
09	710822	1	Kleiner Ventilkolben	
10H	710258	1	Dichtung OR 5-612	H
11H	710922	2	Dichtung OR 018	H
12	712268	1	Federführungverschluß	
13	712061	1	Unterlegscheibe	
14H	710916	1	Dichtung OR 2-015	H
15H	710528	1	Dichtung OR 008	H
16	71345599	1	Durchbohrte Platte	
17	711663	1	Verschluss 2611-1/4"	
18	71345165	1	Muffe Booster	
19	71345440	1	Pneumatischer Kolben	
20	716161	1	Dichtungsanschlagring	
21	71346399	1	Stossdämpfer	
22H	710595	1	Dichtung OR 2-341	H
23H	71C00402	2	Dichtung OR 2-239	H
24	712050	2	Schraube STCE M8 x 8 UNI 5923	
25	716180	1	Ventil VSC 544 - 1/4"	
26	711662	1	Ölstand HFE.9	
27	71345598	4	Gewindedorn M 8	
28	712793	4	Schraube TCCE.M6 x 18 UNI 5931	
29	71345596	1	Gehäuse	
30	712585	8	Unterlegscheibe ø 8 UNI 6592	
31	711825	1	Anschlussstück NPT 1300	
32	711823	1	Anschlussstück NV 1/4" NPT-F	
33	71345601	1	Fuss	
34	710623	6	Mutter M 6 UNI 7473	
35	711829	4	Schraube TSCE M6 x 20 UNI 5933	
36	71346398	1	Führungsanschlussstück	
37	71345600	1	Dichtungshülse	
38	710905	1	Seeger-Ring 11 UNI 7437	
39	71345602	2	Winkelplatte	
40	71C00737	1	Griff M 943-144 B M5	
41	716143	2	Schraube TCCE M5 x 10 UNI 5931	
42	71C00732	2	Schraube STCE M6 x 20 UNI 5923	
43	71C00703	8	Mutter M 8 UNI 5721	
44	712824	1	Schraubbolzen 2525 -1/4" H 27	
46	716356	1	Anschlussstück 6525 - ø 8 - 1/4"	
47	71C00373	1	Verdichtungsring 2661-3/8"	
48	711998	1	Verschluss 2611-3/8"	
49	71C00216	1	Verdichtungsring 2661-1/4"	
50GH	710923	1	Dichtung OR 012	GH
51G	710912	1	Mutter M 10 x 6	G
52H	710003	1	Dichtung OR 5-052	H
53EH	711982	1	Dichtung OR 2-120	EH
54EH	711661	1	Dichtung OR 2-135	EH
55EH	716164	1	Ring Sealing WRI 14	EH
56EH	711341	1	Dichtung TS-14-22-5,8 / L	EH
57EH	710579	1	Dichtung OR 2-113	EH
58FH	710823	3	Käfig	FH
59FH	710921	3	Dichtung OR 2-115	FH

Taf. 2/2

Nt.	KODE	Merge	BESCHREIBUNG	KIT
60EH	710375	1	Dichtung OR 2-131	EH
61EH	716162	1	Ring Sealing RSS 14-22/1	EH
62	71346395	1	Kabelmantel	
63	711824	1	Anschlussstück NV 1/4" NPT-M	
64F	711158	1	Feder	F
65F	710840	1	Distanzstück Ventil	F
66	71345636	1	Distanzstück	
67	711067	2	Anschlussstück 6520 - ø 8 - 1/4"	
68	71C01562	1	Anschlussstück 6550 - ø 8	
69	71346422	1	Rilsan Schlauch ø 8 x 6 x 45	
70	71346421	2	Rilsan Schlauch ø 8 x 6 x 35	

KIT

Nt.	KODE	Merge	BESCHREIBUNG
KITE	74000047		**Kit Vorderanschlussstück**
KITF	740840		**Kit Distanzstück Ventil**
KITG	74000048		**Kit Schaft**
KITH	74000049		**Kit Dichtungen**
10H	710258	1	Dichtung OR 5-612
11H	710922	2	Dichtung OR 018
14H	710916	1	Dichtung OR 2-015
15H	710528	1	Dichtung OR 008
22H	710595	1	Dichtung OR 2-341
23H	71C00402	2	Dichtung OR 2-239
50GH	710923	1	Dichtung OR 012
52H	710003	1	Dichtung OR 5-052
53EH	711982	1	Dichtung OR 2-120
54EH	711661	1	Dichtung OR 2-135
55EH	716164	1	Ring Sealing WRI 14
56EH	711341	1	Dichtung TS-14-22-5,8 / L
57EH	710579	1	Dichtung OR 2-113
58FH	710823	3	Käfig
59FH	710921	3	Dichtung OR 2-115
60EH	710375	1	Dichtung OR 2-131
61EH	716162	1	Ring Sealing RSS 14-22/1

KIT	Dieses Wort gibt an, daß der Teil in KIT von verschiedenen Teilen in unterschiedlichen Mengen verkauft wird.

Tab. 1/2

N°.	CODIGO	C.dad	DESCRIPCIÓN	KIT
01	711366	1	Virola	
02	71346267	1	Empalme	
03C	711337	1	Junto OR 2-021	C
04C	710579	1	Junto OR 2-113	C
05C	711336	1	Junto OR 2-114	C
06	713263	1	Empalme anterior	
07C	713272	2	Junto OR 2-125	C
08C	713278	3	Junto OR 2-122	C
09C	713277	1	Anillo Parbak 8-122	C
10C	711722	1	Junto B-094063-B / NEI	C
11C	713276	1	Junto TSE-134094	C
12C	713258	1	Anillo anti extrusion	C
13	713251	1	Piston oleodinamico	
14C	713273	2	Junto OR 17,5 x 1,5	C
15C	713274	2	Junto OR 8 x 1,5	C
16	713247	1	Casquillo	
17	711821	1	Anillo Seeger JV 20	
18C	713275	1	Junto OR 2-122	C
19	723269	1	Cilindro oleodinamico	
20	71346119	1	Gancho balancín	
21C	710350	1	Junto OR 2-109	C
22	713250	1	Empalme trasero	
23	711370	1	Empalme salida	
24	712283	1	Protección	
25C	710367	1	Junto OR 2-008	C
26	74000097	1	Kit cuerpo valvula	
27	711253	1	Pistoncito valvula	
28C	710918	1	Junto OR 2-005	C
29	710824	1	Pulsador/Interruptor	
30C	710919	1	Junto OR 2-004	C
31	710906	1	Arandela 400-020-4490	
32	710839	1	Tapón deposito aceite	
33	711234	2	Pivote ø 2 x 11,8	
34	71345609	1	Empalme final empuñadura	
35	71345610	1	Empuñadura	
36C	71C00697	1	Junto OR 5-256	C
37	71345607	1	Empalme	
38	71345606	1	Empalme rebordeado	
39	711039	1	Empalme giratorio	
40C	711061	3	Junto OR 5-614	C
41	71345608	1	Empalme fijo	
42C	710921	1	Junto OR 2-115	C
43	711036	1	Reduccion	
44	71C01521	1	Manguera alta presion mt 2,3	
45	71C00729	2	Empalme 6580 - ø 5	
46	71346396	2	Manguera Rilsan ø 5 x 3,5 x 3000	
47	71346363	1	Empalme 2	
48	711092	1	Llave tubolar acodada 5 mm	
49	710969	1	Contenedor aceite	
50	723264	1	Ensamblaje cabeza portacono	

Tab. 1/2

N°.	CODIGO	C.dad	DESCRIPCIÓN	KIT

KIT

N°.	CODIGO	C.dad	DESCRIPCIÓN
KITB	742144		Kit tornillo M 3
KITC	74000099		Kit juntos
03C	711337	1	Junto OR 2-021
04C	710579	1	Junto OR 2-113
05C	711336	1	Junto OR 2-114
07C	713272	2	Junto OR 2-125
08C	713278	3	Junto OR 2-122
09C	713277	1	Anillo Parbak 8-122
10C	711722	1	Junto B-094063-B / NEI
11C	713276	1	Junto TSE-134094
12C	713258	1	Anillo anti extrusion
14C	713273	2	Junto OR 17,5 x 1,5
15C	713274	2	Junto OR 8 x 1,5
18C	713275	1	Junto OR 2-122
21C	710350	1	Junto OR 2-109
25C	710367	1	Junto OR 2-008
28C	710918	1	Junto OR 2-005
30C	710919	1	Junto OR 2-004
36C	71C00697	1	Junto OR 5-256
42C	710921	1	Junto OR 2-115

KIT	Indica que la pieza se vende en juegos formados por piezas distintas en cantidades distintas.

Tab. 2/2

N°.	CODIGO	C.dad	DESCRIPCIÓN	KIT
01	71345604	1	Culata cilindro trasero	
02	71345603	1	Culata cilindro delantero	
03	711665	1	Tapón valvula	
04	71C00694	2	Empalme 6510 - ø 5 - 1/8"	
05	711994	2	Empalme 6510 - ø 8 - 1/4"	
06	71C01563	2	Silenciador Art.527 - SPPE 1/4"	
07	71C00179	3	Empalme S 2020 - 1/4"- 1/4"	
08	710841	1	Espoleta	
09	710822	1	Pistoncito valvula	
10H	710258	1	Junto OR 5-612	H
11H	710922	2	Junto OR 018	H
12	712268	1	Tapón guia muelle	
13	712061	1	Arandela	
14H	710916	1	Junto OR 2-015	H
15H	710528	1	Junto OR 008	H
16	71345599	1	Placa taladrada	
17	711663	1	Tapon 2611-1/4"	
18	71345165	1	Manguito booster	
19	71345440	1	Piston neumatico	
20	716161	1	Anillo de bloqueo junto	
21	71346399	1	Amortiguador	
22H	710595	1	Junto OR 2-341	H
23H	71C00402	2	Junto OR 2-239	H
24	712050	2	Tornillo STCE M8 x 8 UNI 5923	
25	716180	1	Valvula VSC 544 - 1/4"	
26	711662	1	Nivel aceite HFE.9	
27	71345598	4	Tirante M 8	
28	712793	4	Tornillo TCCE.M6x 18 UNI 5931	
29	71345596	1	Chaqueta	
30	712585	8	Roseta ø 8 UNI 6592	
31	711825	1	Empalme NPT 1300	
32	711823	1	Empalme NV 1/4" NPT-F	
33	71345601	1	Pie	
34	710623	6	Tuerca M 6 UNI 7473	
35	711829	4	Tornillo TSCE M6 x 20 UNI 5933	
36	71346398	1	Guia empalme	
37	71345600	1	Casquillo por junto	
38	710905	1	Anillo Seeger 11 UNI 7437	
39	71345602	2	Placa angular	
40	71C00737	1	Perilla M 943-144 B M5	
41	716143	2	Tornillo TCCE M5 x 10 UNI 5931	
42	71C00732	2	Tornillo STCE M6 x 20 UNI 5923	
43	71C00703	8	Tuerca M 8 UNI 5721	
44	712824	1	Esparrago 2525 -1/4" H 27	
46	716356	1	Empalme 6525 - ø 8 - 1/4"	
47	71C00373	1	Anillo de cierre 2661-3/8"	
48	711998	1	Tapón 2611-3/8"	
49	71C00216	1	Anillo de cierre 2661-1/4"	
50GH	710923	1	Junto OR 012	GH
51G	710912	1	Tuerca M 10 x 6	G
52H	710003	1	Junto OR 5-052	H
53EH	711982	1	Junto OR 2-120	EH
54EH	711661	1	Junto OR 2-135	EH
55EH	716164	1	Anillo Sealing WRI 14	EH
56EH	711341	1	Junto TS-14-22-5,8 / L	EH
57EH	710579	1	Junto OR 2-113	EH
58FH	710823	3	Jaula	FH
59FH	710921	3	Junto OR 2-115	FH

Tab. 2/2

N°.	CODIGO	C.dad	DESCRIPCIÓN	KIT
60EH	710375	1	Junto OR 2-131	EH
61EH	716162	1	Anillo Sealing RSS 14-22/1	EH
62	71346395	1	Envoltura retencion tubos	
63	711824	1	Empalme NV 1/4" NPT-M	
64F	711158	1	Muelle	F
65F	710840	1	Distanciador valvula	F
66	71345636	1	Distanciador	
67	711067	2	Empalme 6520 - ø 8 - 1/4"	
68	71C01562	1	Empalme 6550 - ø 8	
69	71346422	1	Manguera Rilsan ø 8 x 6 x 45	
70	71346421	2	Manguera Rilsan ø 8 x 6 x 35	

KIT

N°.	CODIGO	C.dad	DESCRIPCIÓN
KITE	74000047		**Kit empalme anterior**
KITF	740840		**Kit distanciador valvula**
KITG	74000048		**Kit vastago**
KITH	74000049		**Kit juntos**
10H	710258	1	Junto OR 5-612
11H	710922	2	Junto OR 018
14H	710916	1	Junto OR 2-015
15H	710528	1	Junto OR 008
22H	710595	1	Junto OR 2-341
23H	71C00402	2	Junto OR 2-239
50GH	710923	1	Junto OR 012
52H	710003	1	Junto OR 5-052
53EH	711982	1	Junto OR 2-120
54EH	711661	1	Junto OR 2-135
55EH	716164	1	Anillo Sealing WRI 14
56EH	711341	1	Junto TS-14-22-5,8 / L
57EH	710579	1	Junto OR 2-113
58FH	710823	3	Jaula
59FH	710921	3	Junto OR 2-115
60EH	710375	1	Junto OR 2-131
61EH	716162	1	Anillo Sealing RSS 14-22/1

KIT	Indica que la pieza se vende en juegos formados por piezas distintas en cantidades distintas.

Tab. 1/2

Nr	Kod.	L. szt.	OPIS	ZESTAW
01	711366	1	Nasadka pierścieniowa	
02	71346267	1	Złącze	
03C	711337	1	Uszczelka OR 2-021	C
04C	710579	1	Uszczelka OR 2-113	C
05C	711336	1	Uszczelka OR 2-114	C
06	713263	1	Złącze przednia	
07C	713272	2	Uszczelka OR 2-125	C
08C	713278	3	Uszczelka OR 2-122	C
09C	713277	1	Pierścień Parbak 8-122	C
10C	711722	1	Uszczelka B-094063-B / NEI	C
11C	713276	1	Uszczelka TSE-134094	C
12C	713258	1	Pierścień przeciwekstruzyjny	C
13	713251	1	Tłok oleodynamiczny	
14C	713273	2	Uszczelka OR 17,5 x 1,5	C
15C	713274	2	Uszczelka OR 8 x 1,5	C
16	713247	1	Tulejka	
17	711821	1	Pierścień Seeger JV 20	
18C	713275	1	Uszczelka OR 2-122	C
19	723269	1	Cylindra hydrauliczny	
20	71346119	1	Hak balansera	
21C	710350	1	Uszczelka OR 2-109	C
22	713250	1	Króciec tylny	
23	711370	1	Złącze wyjcia	
24	712283	1	Osłona	
25C	710367	1	Uszczelka OR 2-008	C
26	74000097	1	Zestaw korpus zaworu	
27	711253	1	Tloczek zaworu	
28C	710918	1	Uszczelka OR 2-005	C
29	710824	1	Przycisk	
30C	710919	1	Uszczelka OR 2-004	C
31	710906	1	Podkladka 400-020-4490	
32	710839	1	Korek zbiornika oleju	
33	711234	2	Waleczek ø 2 x 11,8	
34	71345609	1	Złącze	
35	71345610	1	Rekojesci	
36C	71C00697	1	Uszczelka OR 5-256	C
37	71345607	1	Złącze	
38	71345606	1	Złącze kołnierzowe	
39	711039	1	Złącze obrotowa	
40C	711061	3	Uszczelka OR 5-614	C
41	71345608	1	Złącze stałe	
42C	710921	1	Uszczelka OR 2-115	C
43	711036	1	Redukcja	
44	71C01521	1	Przewód wys.Ciśnienia mt 2,3	
45	71C00729	2	Złącze 6580 - ø 5	
46	71346396	2	Rura z rilsanu ø 5 x 3,5 x 3000	
47	71346363	1	Złącze 2	
48	711092	1	Klucz imbusowy 5 mm	
49	710969	1	Pojemnik oleju	
50	723264	1	Zespół głowica nośna stożka	

Tab. 1/2

Nr	Kod.	L. szt.	OPIS	ZESTAW

ZESTAW

Nr	Kod.	L. szt.	OPIS
KITB	742144		**Zestaw śruby M 3**
KITC	74000099		**Zestaw uszczelek**
03C	711337	1	Uszczelka OR 2-021
04C	710579	1	Uszczelka OR 2-113
05C	711336	1	Uszczelka OR 2-114
07C	713272	2	Uszczelka OR 2-125
08C	713278	3	Uszczelka OR 2-122
09C	713277	1	Pierścień Parbak 8-122
10C	711722	1	Uszczelka B-094063-B / NEI
11C	713276	1	Uszczelka TSE-134094
12C	713258	1	Pierścień przeciwekstruzyjny
14C	713273	2	Uszczelka OR 17,5 x 1,5
15C	713274	2	Uszczelka OR 8 x 1,5
18C	713275	1	Uszczelka OR 2-122
21C	710350	1	Uszczelka OR 2-109
25C	710367	1	Uszczelka OR 2-008
28C	710918	1	Uszczelka OR 2-005
30C	710919	1	Uszczelka OR 2-004
36C	71C00697	1	Uszczelka OR 5-256
42C	710921	1	Uszczelka OR 2-115

ZESTAW	Wskazuje, że dana część jest sprzedawana w zestawach składających się z różnych części i w różnych ilościach.

Tab. 2/2

Nr	Kod.	L. szt.	OPIS	ZESTAW
01	71345604	1	Głowica cylindra tylnego	
02	71345603	1	Głowica cylindra przedniego	
03	711665	1	Tulejka zwężąna	
04	71C00694	2	Złącze 6510 - ø 5 - 1/8"	
05	711994	2	Złącze 6510 - ø 8 - 1/4"	
06	71C01563	2	Tłumik Art.527 - SPPE 1/4"	
07	71C00179	3	Złącze S 2020 - 1/4"- 1/4"	
08	710841	1	Zawór	
09	710822	1	Tloczek zaworu	
10H	710258	1	Uszczelka OR 5-612	H
11H	710922	2	Uszczelka OR 018	H
12	712268	1	Korek prowadnikowy sprężyny	
13	712061	1	Podkładka	
14H	710916	1	Uszczelka OR 2-015	H
15H	710528	1	Uszczelka OR 008	H
16	71345599	1	Płyta perforowana	
17	711663	1	Korek 2611-1/4"	
18	71345165	1	Tulejka Booster	
19	71345440	1	Tłok pneumatyczny	
20	716161	1	Pierścień zatrzymujący uszczelkę	
21	71346399	1	Amortyzator	
22H	710595	1	Uszczelka OR 2-341	H
23H	71C00402	2	Uszczelka OR 2-239	H
24	712050	2	Śruba STCE M8 x 8 UNI 5923	
25	716180	1	Zawór VSC 544 - 1/4"	
26	711662	1	Wskaźnik oleju HFE.9	
27	71345598	4	Korek M 8	
28	712793	4	Śruba TCCE.M6 x 18 UNI 5931	
29	71345596	1	Osłona	
30	712585	8	Podkładka 8 UNI 6592	
31	711825	1	Złącze NPT 1300	
32	711823	1	Złącze NV 1/4" NPT-F	
33	71345601	1	Nóżka	
34	710623	6	Nakrętka M 6 UNI 7473	
35	711829	4	Śruba TSCE M6 x 20 UNI 5933	
36	71346398	1	Prowadnica złącz	
37	71345600	1	Tulejka uszczelki	
38	710905	1	Pierścień Seeger 11 UNI 7437	
39	71345602	2	Płytka kątowa	
40	71C00737	1	Rękojeść M 943-144 B M5	
41	716143	2	Śruba TCCE M5 x 10 UNI 5931	
42	71C00732	2	Śruba STCE M6 x 20 UNI 5923	
43	71C00703	8	Nakrętka M 8 UNI 5721	
44	712824	1	Sruba dwustronna 2525 -1/4" H 27	
46	716356	1	Złącze 6525 - ø 8 - 1/4"	
47	71C00373	1	Pierścień uszczelniający 2661-3/8"	
48	711998	1	Korek 2611-3/8"	
49	71C00216	1	Pierścień uszczelniający 2661-1/4"	
50GH	710923	1	Uszczelka OR 012	GH
51G	710912	1	Nakrętka M 10 x 6	G
52H	710003	1	Uszczelka OR 5-052	H
53EH	711982	1	Uszczelka OR 2-120	EH
54EH	711661	1	Uszczelka OR 2-135	EH
55EH	716164	1	Pierścień Sealing WRI 14	EH
56EH	711341	1	Uszczelka TTS-14-22-5,8 / L	EH
57EH	710579	1	Uszczelka OR 2-113	EH
58FH	710823	3	Koszyczek	FH
59FH	710921	3	Uszczelka OR 2-115	FH

Tab. 2/2

Nr	Kod.	L. szt.	OPIS	ZESTAW
60EH	710375	1	Uszczelka OR 2-131	EH
61EH	716162	1	Pierścień Sealing RSS 14-22/1	EH
62	71346395	1	Osłona rurowa	
63	711824	1	Złącze NV 1/4" NPT-M	
64F	711158	1	Sprężyna	F
65F	710840	1	Przekładka zaworu	F
66	71345636	1	Przekładka	
67	711067	2	Złącze 6520 - ø 8 - 1/4"	
68	71C01562	1	Złącze 6550 - ø 8	
69	71346422	1	Rura z rilsanu ø 8 x 6 x 45	
70	71346421	2	Rura z rilsanu ø 8 x 6 x 35	

ZESTAW

Nr	Kod.	L. szt.	OPIS
KITE	74000047		**Zestaw złącza przedniego**
KITF	740840		**Zestaw przekładka zaworu**
KITG	74000048		**Zestaw trzon**
KITH	74000049		**Zestaw uszczelek**
10H	710258	1	Uszczelka OR 5-612
11H	710922	2	Uszczelka OR 018
14H	710916	1	Uszczelka OR 2-015
15H	710528	1	Uszczelka OR 008
22H	710595	1	Uszczelka OR 2-341
23H	71C00402	2	Uszczelka OR 2-239
50GH	710923	1	Uszczelka OR 012
52H	710003	1	Uszczelka OR 5-052
53EH	711982	1	Uszczelka OR 2-120
54EH	711661	1	Uszczelka OR 2-135
55EH	716164	1	Pierścień Sealing WRI 14
56EH	711341	1	Uszczelka TTS-14-22-5,8 / L
57EH	710579	1	Uszczelka OR 2-113
58FH	710823	3	Koszyczek
59FH	710921	3	Uszczelka OR 2-115
60EH	710375	1	Uszczelka OR 2-131
61EH	716162	1	Pierścień Sealing RSS 14-22/1

ZESTAW	Wskazuje, że dana część jest sprzedawana w zestawach składających się z różnych części i w różnych ilościach.

Черт. 1/2

Номер	Код	Кол.во	ОПИСАНИЕ	KIT
01	711366	1	Зажимное кольцо	
02	71346267	1	фитинг	
03C	711337	1	Уплотнительное кольцо OR 2-021	C
04C	710579	1	Уплотнительное кольцо OR 2-113	C
05C	711336	1	Уплотнительное кольцо OR 2-114	C
06	713263	1	Front фитинг	
07C	713272	2	Уплотнительное кольцо OR 2-125	C
08C	713278	3	Уплотнительное кольцо OR 2-122	C
09C	713277	1	Кольцо Parbak 8-122	C
10C	711722	1	Уплотнительное кольцо B-094063-B / NEI	C
11C	713276	1	Уплотнительное кольцо TSE-134094	C
12C	713258	1	Кольцо	C
13	713251	1	Гидродинамический поршень с масляной средой	
14C	713273	2	Уплотнительное кольцо OR 17,5 x 1,5	C
15C	713274	2	Уплотнительное кольцо OR 8 x 1,5	C
16	713247	1	Втулка	
17	711821	1	Стопорное кольцо JV 20	
18C	713275	1	Уплотнительное кольцо OR 2-122	C
19	723269	1	Гидродинамический цилиндр	
20	71346119	1	Крюк балансир	
21C	710350	1	Уплотнительное кольцо OR 2-109	C
22	713250	1	Back фитинг	
23	711370	1	фитинг	
24	712283	1	Защита	
25C	710367	1	Уплотнительное кольцо OR 2-008	C
26	74000097	1	Комплект bтулка	
27	711253	1	Поршень	
28C	710918	1	Уплотнительное кольцо OR 2-005	C
29	710824	1	Кнопка	
30C	710919	1	Уплотнительное кольцо OR 2-004	C
31	710906	1	Шайба 400-020-4490	
32	710839	1	Пробка масляного бака	
33	711234	2	Ролик ø 2 x 11,8	
34	71345609	1	фитинг	
35	71345610	1	Рукоятка	
36C	71C00697	1	Уплотнительное кольцо OR 5-256	C
37	71345607	1	фитинг	
38	71345606	1	Фланцевый фитинг	
39	711039	1	фитинг	
40C	711061	3	Уплотнительное кольцо OR 5-614	C
41	71345608	1	фитинг	
42C	710921	1	Уплотнительное кольцо OR 2-115	C
43	711036	1	Понижающий переходник	
44	71C01521	1	Труба mt 2,3	
45	71C00729	2	фитинг 6580 - ø 5	
46	71346396	2	Труба Rilsan ø 5 x 3,5 x 3000	
47	71346363	1	фитинг 2	
48	711092	1	Шестигранный ключ 5 mm	
49	710969	1	Коробка	
50	723264	1	Структура двери конусной головки	

Черт. 1/2

Номер	Код	Кол.во	ОПИСАНИЕ	KIT

KIT

Номер	Код	Кол.во	ОПИСАНИЕ
KITB	742144		**Винт M 3 kit**
KITC	74000099		**Комплект – Уплотнительные кольца**
03C	711337	1	Уплотнительное кольцо OR 2-021
04C	710579	1	Уплотнительное кольцо OR 2-113
05C	711336	1	Уплотнительное кольцо OR 2-114
07C	713272	2	Уплотнительное кольцо OR 2-125
08C	713278	3	Уплотнительное кольцо OR 2-122
09C	713277	1	Кольцо Parbak 8-122
10C	711722	1	Уплотнительное кольцо B-094063-B / NEI
11C	713276	1	Уплотнительное кольцо TSE-134094
12C	713258	1	Кольцо
14C	713273	2	Уплотнительное кольцо OR 17,5 x 1,5
15C	713274	2	Уплотнительное кольцо OR 8 x 1,5
18C	713275	1	Уплотнительное кольцо OR 2-122
21C	710350	1	Уплотнительное кольцо OR 2-109
25C	710367	1	Уплотнительное кольцо OR 2-008
28C	710918	1	Уплотнительное кольцо OR 2-005
30C	710919	1	Уплотнительное кольцо OR 2-004
36C	71C00697	1	Уплотнительное кольцо OR 5-256
42C	710921	1	Уплотнительное кольцо OR 2-115

KIT	Указывает, что деталь продается в наборе, который включает в себя несколько деталей в различных количествах.

Черт. 2/2

Номер	Код	Кол.во	ОПИСАНИЕ	KIT
01	71345604	1	Головка заднего цилиндра	
02	71345603	1	Головка переднего цилиндра	
03	711665	1	Крышка клапана	
04	71C00694	2	фитинг 6510 - ø 5 - 1/8"	
05	711994	2	фитинг 6510 - ø 8 - 1/4"	
06	71C01563	2	Глушитель Art.527 - SPPE 1/4"	
07	71C00179	3	фитинг S 2020 - 1/4"- 1/4"	
08	710841	1	клапан	
09	710822	1	Поршень	
10H	710258	1	Уплотнительное кольцо OR 5-612	H
11H	710922	2	Уплотнительное кольцо OR 018	H
12	712268	1	Крышка	
13	712061	1	Шайба	
14H	710916	1	Уплотнительное кольцо OR 2-015	H
15H	710528	1	Уплотнительное кольцо OR 008	H
16	71345599	1	Перфорированная пластина	
17	711663	1	Крышка 2611-1/4"	
18	71345165	1	блока цилиндра	
19	71345440	1	Пневматический поршень	
20	716161	1	Стопорное кольцо прокладка	
21	71346399	1	Амортизатор	
22H	710595	1	Уплотнительное кольцо OR 2-341	H
23H	71C00402	2	Уплотнительное кольцо OR 2-239	H
24	712050	2	Винт STCE M8 x 8 UNI 5923	
25	716180	1	клапан VSC 544 - 1/4"	
26	711662	1	Уровень масла HFE.9	
27	71345598	4	Распорка M 8	
28	712793	4	Винт TCCE.M6x 18 UNI 5931	
29	71345596	1	Оболочка	
30	712585	8	Шайба д.8 UNI 6592	
31	711825	1	фитинг NPT 1300	
32	711823	1	фитинг NV 1/4" NPT-F	
33	71345601	1	Фосфатированная ножка	
34	710623	6	Гайка M 6 UNI 7473	
35	711829	4	Винт TSCE M6 x 20 UNI 5933	
36	71346398	1	Направляющая патрубка	
37	71345600	1	Втулка для уплотнительного кольца	
38	710905	1	Стопорное кольцо 11 UNI 7437	
39	71345602	2	Угловая пластина	
40	71C00737	1	Рукоятка M 943-144 B M5	
41	716143	2	Винт TCCE M5 x 10 UNI 5931	
42	71C00732	2	Винт STCE M6 x 20 UNI 5923	
43	71C00703	8	Гайка M 8 UNI 5721	
44	712824	1	Колонка 2525 -1/4" H 27	
46	716356	1	фитинг 6525 - ø 8 - 1/4"	
47	71C00373	1	Кольцо 2661-3/8"	
48	711998	1	Крышка 2611-3/8"	
49	71C00216	1	Кольцо 2661-1/4"	
50GH	710923	1	Уплотнительное кольцо OR 012	GH
51G	710912	1	Гайка M 10 x 6	G
52H	710003	1	Уплотнительное кольцо OR 5-052	H
53EH	711982	1	Уплотнительное кольцо OR 2-120	EH
54EH	711661	1	Уплотнительное кольцо OR 2-135	EH
55EH	716164	1	Кольцо Sealing WRI 14	EH
56EH	711341	1	Уплотнительное кольцо TS-14-22-5,8 / L	EH
57EH	710579	1	Уплотнительное кольцо OR 2-113	EH
58FH	710823	3	Кожух	FH

Черт. 2/2

Номер	Код	Кол.во	ОПИСАНИЕ	KIT
59FH	710921	3	Уплотнительное кольцо OR 2-115	FH
60EH	710375	1	Уплотнительное кольцо OR 2-131	EH
61EH	716162	1	Кольцо Sealing RSS 14-22/1	EH
62	71346395	1	Защитная оболочка для труб	
63	711824	1	фитинг NV 1/4" NPT-M	
64F	711158	1	Пружина	F
65F	710840	1	Втулка	F
66	71345636	1	Втулка	
67	711067	2	фитинг 6520 - ø 8 - 1/4"	
68	71C01562	1	фитинг 6550 - ø 8	
69	71346422	1	Труба Rilsan ø 8 x 6 x 45	
70	71346421	2	Труба Rilsan ø 8 x 6 x 35	

KIT

Номер	Код	Кол.во	ОПИСАНИЕ
KITE	74000047		**Комплект переднего фитинга**
KITF	740840		**Комплект bтулка**
KITG	74000048		**Набор стержня**
KITH	74000049		**Комплект – Уплотнительные кольца**
10H	710258	1	Уплотнительное кольцо OR 5-612
11H	710922	2	Уплотнительное кольцо OR 018
14H	710916	1	Уплотнительное кольцо OR 2-015
15H	710528	1	Уплотнительное кольцо OR 008
22H	710595	1	Уплотнительное кольцо OR 2-341
23H	71C00402	2	Уплотнительное кольцо OR 2-239
50GH	710923	1	Уплотнительное кольцо OR 012
52H	710003	1	Уплотнительное кольцо OR 5-052
53EH	711982	1	Уплотнительное кольцо OR 2-120
54EH	711661	1	Уплотнительное кольцо OR 2-135
55EH	716164	1	Кольцо Sealing WRI 14
56EH	711341	1	Уплотнительное кольцо TS-14-22-5,8 / L
57EH	710579	1	Уплотнительное кольцо OR 2-113
58FH	710823	3	Кожух
59FH	710921	3	Уплотнительное кольцо OR 2-115
60EH	710375	1	Уплотнительное кольцо OR 2-131
61EH	716162	1	Кольцо Sealing RSS 14-22/1

KIT	Указывает, что деталь продается в наборе, который включает в себя несколько деталей в различных количествах.

Tav. 1/2

N°	CÓDIGO	Qt.	DESCRIÇÃO	KIT
01	711366	1	Braçadeira	
02	71346267	1	Conector	
03C	711337	1	O-ring OR 2-021	C
04C	710579	1	O-ring OR 2-113	C
05C	711336	1	O-ring OR 2-114	C
06	713263	1	Conector dianteiro	
07C	713272	2	O-ring OR 2-125	C
08C	713278	3	O-ring OR 2-122	C
09C	713277	1	Anel Parbak 8.122	C
10C	711722	1	O-ring B-094063-B / NEI	C
11C	713276	1	O-ring TSE-134094	C
12C	713258	1	Anel anti-extrusão	C
13	713251	1	Êmbolo oleodinâmico	
14C	713273	2	O-ring OR 17,5 x 1,5	C
15C	713274	2	O-ring OR 8 x 1,5	C
16	713247	1	Casquilho	
17	711821	1	Anel Seeger JV 20	
18C	713275	1	O-ring OR 2-122	C
19	723269	1	Cilindro oleodinâmico	
20	71346119	1	Gancho para balancim	
21C	710350	1	O-ring OR 2-109	C
22	713250	1	Conector traseiro	
23	711370	1	Conector de saída	
24	712283	1	Proteção	
25C	710367	1	O-ring OR 2-008	C
26	74000097	1	Kit Corpo válvula	
27	711253	1	Êmbolo da válvula	
28C	710918	1	O-ring OR 2-005	C
29	710824	1	Botão	
30C	710919	1	O-ring OR 2-004	C
31	710906	1	Anilha 400-020-4490	
32	710839	1	Bujão do reservatório de óleo	
33	711234	2	Pino ø 2 x 11,8	
34	71345609	1	Conector final pega	
35	71345610	1	Pega	
36C	71C00697	1	O-ring OR 5-256	C
37	71345607	1	Conector	
38	71345606	1	Conexão flangeada	
39	711039	1	Conector rotativo	
40C	711061	3	O-ring OR 5-614	C
41	71345608	1	Conector fixo	
42C	710921	1	O-ring OR 2-115	C
43	711036	1	Botão de comando	
44	71C01521	1	Tubo alta pressão mt 2,3	
45	71C00729	2	Conector 6580 - ø 5	
46	71346396	2	Tubo Rilsan Ø 5 x 3,5 x 3000	
47	71346363	1	Conector 2	
48	711092	1	Chave Allen de 5 mm	
49	710969	1	Contentor do óleo	
50	723264	1	Estrutura cabeça porta-mandril	

Tav. 1/2

N°	CÓDIGO	Qt.	DESCRIÇÃO	KIT

KIT

N°	CÓDIGO	Qt.	DESCRIÇÃO
KITB	742144		**Kit parafuso M3**
KITC	74000099		**Kit Guarnições**
03C	711337	1	O-ring OR 2-021
04C	710579	1	O-ring OR 2-113
05C	711336	1	O-ring OR 2-114
07C	713272	2	O-ring OR 2-125
08C	713278	3	O-ring OR 2-122
09C	713277	1	Anel Parbak 8.122
10C	711722	1	O-ring B-094063-B / NEI
11C	713276	1	O-ring TSE-134094
12C	713258	1	Anel anti-extrusão
14C	713273	2	O-ring OR 17,5 x 1,5
15C	713274	2	O-ring OR 8 x 1,5
18C	713275	1	O-ring OR 2-122
21C	710350	1	O-ring OR 2-109
25C	710367	1	O-ring OR 2-008
28C	710918	1	O-ring OR 2-005
30C	710919	1	O-ring OR 2-004
36C	71C00697	1	O-ring OR 5-256
42C	710921	1	O-ring OR 2-115

KIT	Indica que a peça é vendida em kits compostos por diversas peças em várias quantidades.

Tav. 2/2

N°	CÓDIGO	Qt.	DESCRIÇÃO	KIT
01	71345604	1	Cabeça do cilindro traseiro	
02	71345603	1	Cabeça do cilindro dianteiro	
03	711665	1	Tampa da Válvula	
04	71C00694	2	Conector 6510 - ø 5 - 1/8"	
05	711994	2	Conector 6510 - ø 8 - 1/4"	
06	71C01563	2	Silenciador Art.527 - SPPE 1/4"	
07	71C00179	3	Conector S 2020 - 1/4"- 1/4"	
08	710841	1	Espoleta	
09	710822	1	Êmbolo da válvula	
10H	710258	1	O-ring OR 5-612	H
11H	710922	2	O-ring OR 018	H
12	712268	1	Bujão guia da mola	
13	712061	1	Anilha	
14H	710916	1	O-ring OR 2-015	H
15H	710528	1	O-ring OR 008	H
16	71345599	1	Chapa furada	
17	711663	1	Tampa 2611-1/4"	
18	71345165	1	Haste Booster	
19	71345440	1	Êmbolo pneumático	
20	716161	1	Anel de paragem guarnição	
21	71346399	1	Amortecedor	
22H	710595	1	O-ring OR 2-341	H
23H	71C00402	2	O-ring OR 2-239	H
24	712050	2	Parafuso STCE M8 x 8 UNI 5923	
25	716180	1	Válvula VSC 544 - 1/4"	
26	711662	1	Nível óleo HFE.9	
27	71345598	4	Tirante M 8	
28	712793	4	Parafuso TCCE.M6 x 18 UNI 5931	
29	71345596	1	Camisa	
30	712585	8	Anilha ø 8 UNI 6592	
31	711825	1	Conector NPT 1300	
32	711823	1	Conector NV 1/4" NPT-F	
33	71345601	1	Pé	
34	710623	6	Porca M 6 UNI 7473	
35	711829	4	Parafuso TSCE M6 x 20 UNI 5933	
36	71346398	1	Guia conector	
37	71345600	1	Bússola para guarnição	
38	710905	1	Anel Seeger 11 UNI 7437	
39	71345602	2	Plaqueta angular	
40	71C00737	1	Manilha M 943-144 B M5	
41	716143	2	Parafuso TCCE M5 x 10 UNI 5931	
42	71C00732	2	Parafuso STCE M6 x 20 UNI 5923	
43	71C00703	8	Porca M 8 UNI 5721	
44	712824	1	Coluna 2525 -1/4" H 27	
46	716356	1	Conector 6525 - ø 8 - 1/4"	
47	71C00373	1	Anel de vedação 2661-3/8"	
48	711998	1	Tampa 2611-3/8"	
49	71C00216	1	Anel de vedação 2661-1/4"	
50GH	710923	1	O-ring OR 012	GH
51G	710912	1	Porca M 10 x 6	G
52H	710003	1	O-ring OR 5-052	H
53EH	711982	1	O-ring OR 2-120	EH
54EH	711661	1	O-ring OR 2-135	EH
55EH	716164	1	Anel Sealing WRI 14	EH
56EH	711341	1	O-ring TS-14-22-5,8 / L	EH
57EH	710579	1	O-ring OR 2-113	EH
58FH	710823	3	Gaiola	FH
59FH	710921	3	O-ring OR 2-115	FH

Tav. 2/2

N°	CÓDIGO	Qt.	DESCRIÇÃO	KIT
60EH	710375	1	O-ring OR 2-131	EH
61EH	716162	1	Anel Sealing RSS 14-22/1	EH
62	71346395	1	Bainha contenção tubos	
63	711824	1	Conector NV 1/4" NPT-M	
64F	711158	1	Mola	F
65F	710840	1	Espaçador da válvula	F
66	71345636	1	Espaçador	
67	711067	2	Conector 6520 - ø 8 - 1/4"	
68	71C01562	1	Conector 6550 - ø 8	
69	71346422	1	Tubo Rilsan ø 8 x 6 x 45	
70	71346421	2	Tubo Rilsan ø 8 x 6 x 35	

KIT

N°	CÓDIGO	Qt.	DESCRIÇÃO
KITE	74000047		**Kit Acessório dianteiro**
KITF	740840		**Kit espaçador da válvula**
KITG	74000048		**Kit Stelo**
KITH	74000049		**Kit Guarnições**
10H	710258	1	O-ring OR 5-612
11H	710922	2	O-ring OR 018
14H	710916	1	O-ring OR 2-015
15H	710528	1	O-ring OR 008
22H	710595	1	O-ring OR 2-341
23H	71C00402	2	O-ring OR 2-239
50GH	710923	1	O-ring OR 012
52H	710003	1	O-ring OR 5-052
53EH	711982	1	O-ring OR 2-120
54EH	711661	1	O-ring OR 2-135
55EH	716164	1	Anel Sealing WRI 14
56EH	711341	1	O-ring TS-14-22-5,8 / L
57EH	710579	1	O-ring OR 2-113
58FH	710823	3	Gaiola
59FH	710921	3	O-ring OR 2-115
60EH	710375	1	O-ring OR 2-131
61EH	716162	1	Anel Sealing RSS 14-22/1

KIT	Indica que a peça é vendida em kits compostos por diversas peças em várias quantidades.

TAV. 1/2

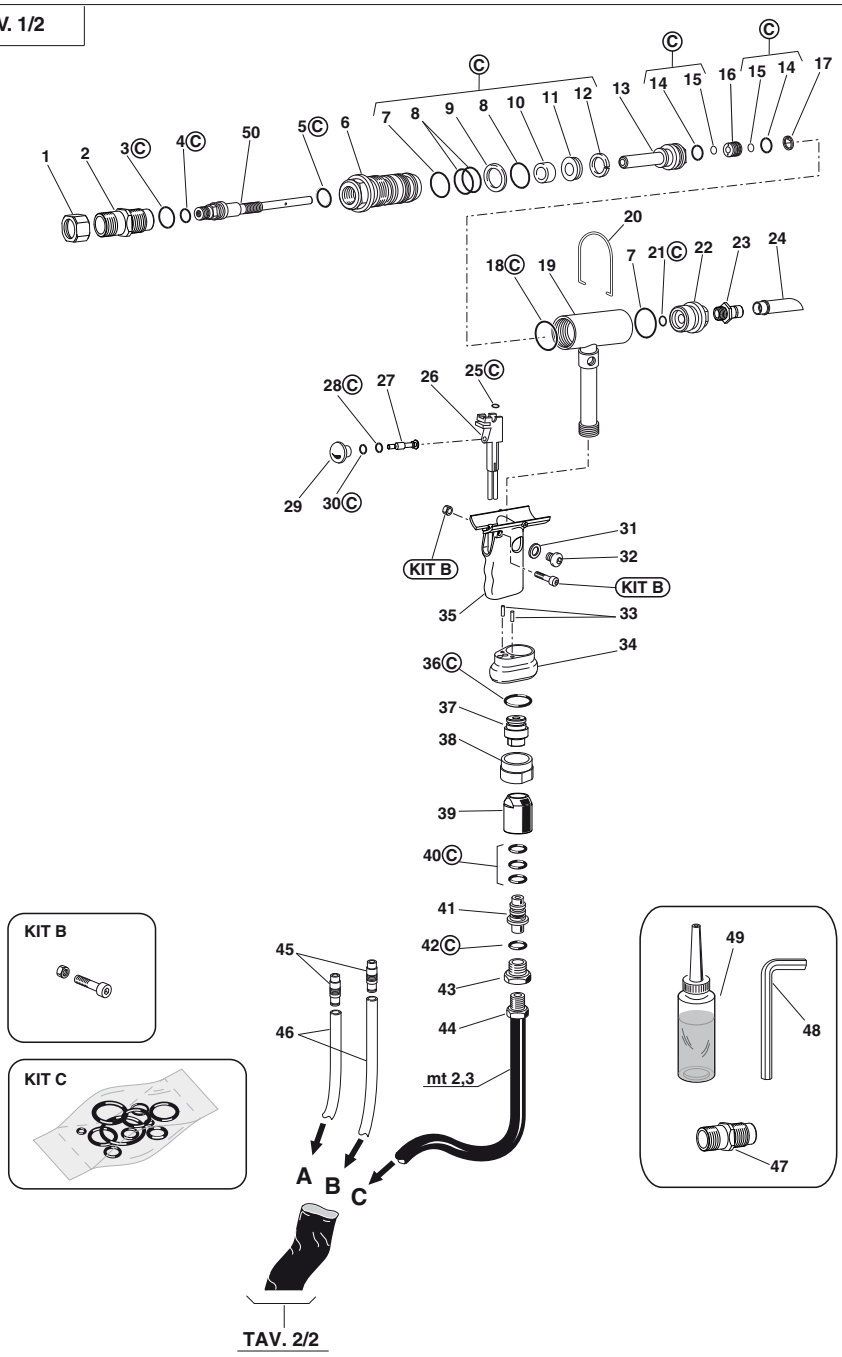
1
2
3 C
4 C
50
5 C
6
7
8
9
8
10
11
12
13
14
15
16
15
14
17
C
C
C
20
18 C
19
7
21 C
22
23
24
28 C
27
26
25 C
29
30 C
KIT B
31
32
KIT B
35
33
34
36 C
37
38
39
40 C
41
42 C
43
44
mt 2,3
45
46
A
B
C
KIT B
KIT C
49
48
47
TAV. 2/2

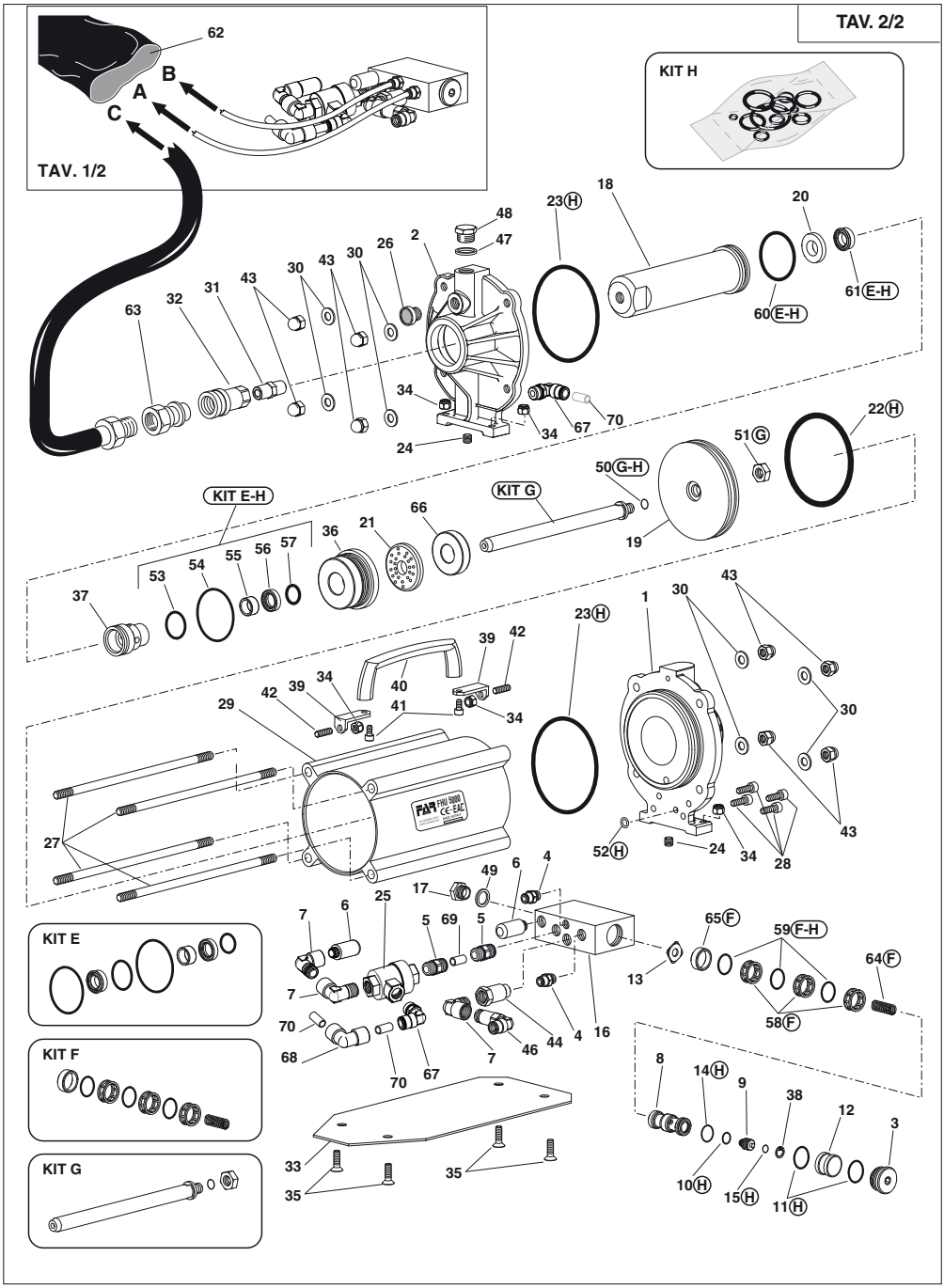
TAV. 2/2
TAV. 1/2
KIT H
KIT E-H
KIT G
KIT E
KIT F
KIT G
A
B
C
62
63
32
31
43
30
26
2
48
47
23H
18
20
61E-H
60E-H
34
24
67
70
22H
51G
50G-H
19
66
21
36
57
56
55
54
53
37
1
39
42
40
41
29
27
52H
17
49
6
4
25
5
69
7
65F
59F-H
64F
13
58F
16
44
46
68
8
14H
9
38
12
3
10H
15H
11H
33
35

RISOLUZIONE DEI PROBLEMI

SINTOMI	CAUSA	RIMEDI
- Non esegue la rivettatura	- Rivettatrice non alimentata	- Collegare la rivettatrice all'aria compressa
	- Slittamento dei morsettl sul chiodo	- Eseguire manutenzione morsetti
	- Mancanza olio	- Eseguire rabbocco olio
	- Ugello non corretto	- Sostituire l'ugello come da tabella
	- Aria non filtrata e lubrificata	- Dotarsi di Gruppo Filtro Lubrificatore
- Perdita d'olio	- Guarnizioni usurate	- Rivolgersi al centro assistenza
	- Tappo rabbocco olio non serrato	- Serrare correttamente
- Perdita d'aria	- Posizionamento non corretto del tubo di alimentazione	- Posizionare correttamente il tubo di alimentazione
	- Guarnizioni usurate	- Rivolgersi al centro assistenza
	- Rotture sul corpo della Rivettatrice	- Rivolgersi al centro assistenza
- Chiodo non espulso	- Ugello non corretto	- Sostituire l'ugello come da tabella

TROUBLE SHOOTING

SIGNALS	CAUSE	SOLUTIONS
- Does not fasten the rivet	- Non-powered tool	- Connect the riveting tools to the compressed air
	- Slipping of the clamps on the nail	- Perform clamps maintenance
	- Lack of oil	- Top up oil
	- Incorrect nozzle	- Replace the nozzle as shown in the table
	- Unfiltered and unlubricated air	- Equip yourself with lubricator filter assembly
- Oil leak	- Worn gaskets	- Contact the service center
	- Oil filler cap not tightened	- Tighten correctly
- Air leak	- Incorrect positioning of the feeding tube	- Position the feeding tube correctly
	- Worn gaskets	- Contact the service center
	- Breaks on the riveting machine body	- Contact the service center
- Not ejected nail	- Incorrect nozzle	- Replace the nozzle as shown in the table

DÉPANNAGE

SYMPTÔMES	CAUSE	REMÈDES
- L'outil à riveter n'effectue pas le rivetage	- Outil à riveter non alimenté	- Connecter l'outil à riveter à l'air comprimé
	- Dérapage des mors sur le clou	- Effectuer l'entretien des mors
	- Manque d'huile	- Effectuer le remplissage d'huile
	- Buse inadaptée	- Remplacer la buse conformément au tableau
	- Air non filtré et non lubrifié	- Equipez-vous avec l'Ensemble Filtre-Lubrificateur
- Fuite d'huile	- Joints usés	- Contacter le service après-vente (SAV)
	- Le bouchon de remplissage d'huile n'est pas fermé	- Fermer correctement
- Fuite d'air	- Mauvais positionnement du tube d'alimentation	- Positionner correctement le tube d'alimentation
	- Joints usés	- Contacter le service après-vente (SAV
	- Ruptures sur le corps de l'outil à riveter	- Contacter le service après-vente (SAV
- Clou non éjecté	- Buse inadaptée	- Remplacer la buse conformément au tableau

FEHLERBEHEBUNG

PROBLEMBESCHREIBUNG	URSACHE	ABHILFE
- Die Nietmaschine vernietet nicht	- Nietmaschine nicht mit Strom versorgt	- Verbinden Sie die Nietmaschine mit der Druckluft
	- Schlupf der Klemmbacken am Nietdorn	- Wartung von Klemmbacken durchführen
	- Mangel an Öl	- Öl nachfüllen
	- Falsche Mundstück	- Ersetzen Sie das Mundstück wie in der Tabelle gezeigt
	- Ungefilterte und geschmierte Luft	- Rüsten Sie sich mit der Schmiermittelfilter-Baugruppe aus
- Ölverlust	- Verschlissene Dichtungen	- Wenden Sie sich an das Service Center
	- Öleinfülldeckel nicht festgezogen	- Richtig anziehen
- Luftleck	- Falsche Positionierung des Einfüllschlauchs	- Positionieren Sie die Einzugsröhre richtig
	- Verschlissene Dichtungen	- Wenden Sie sich an das Service Center
	- Brüche am Körper der Nietmaschine	- Wenden Sie sich an das Service Center
- Nietdorn nicht ausgewiesen	- Falsche Mundstück	- Ersetzen Sie das Mundstück wie in der Tabelle gezeigt

RESOLUCIÓN DE PROBLEMAS

SÍNTOMAS	CAUSA	REMEDIO
- No remacha	- Remachadora no alimentada	- Conectar la remacadora al aire comprimido
	- Deslizamiento de las mordazas sobre el clavo	- Realizar el mantenimiento de las mordazas
	- Falta de aceite	- Recargar aceite
	- Boquilla incorrecta	- Reemplacer la boquilla como se muestra en la tabla
	- Aire non filtrado y lubricado	- Equíparse con el grupo filtro lubricador
- Perta de aceite	- Juntas desgastadas	- Póngase en contacto con el servicio tecnico
	- Tapón de llenado de aceite no apretado	- Apretar correctamente
- Perta de aire	- Posicionamiento incorrecto del tubo de alimentación	- Coloque el tubo de alimentación correctamente
	- Juntas desgastadas	- Póngase en contacto con el servicio tecnico
	- Roturas sobre el cuerpo de la remachadora	- Póngase en contacto con el servicio tecnico
- Clavo no expulsado	- Boquilla incorrecta	- Reemplacer la boquilla como se muestra en la tabla

ROZWIĄZYWANIE PROBLEMÓW

OZNAKI	PRZYCZYNA	ŚRODKI ZARADCZE
- Nie wykonuje nitowania	- Nitownica nie jest zasilana	- Przyłączyć nitownicę do sprężonego powietrza
	- Poślizg szczęk na gwoździu	- Przeprowadzić konserwację szczęk
	- Brak oleju	- Dolać olej
	- Nieprawidłowa dysza	- Wymienić dyszę zgodnie z tabelą
	- Niefiltrowane i naoliwione powietrze	- Zaopatrzyć się w zespół filtra smarownicy
- Wyciek oleju	- Zużyte uszczelki	- Skontaktować się z centrum obsługi klienta
	- Korek wlewu oleju nie jest dokręcony	- Dokręcić prawidłowo
- Utrata powietrza	- Nieprawidłowe ustawienie rurowego przewodu zasilającego	- Ustawić prawidłowo rurowy przewód zasilający
	- Zużyte uszczelki	- Skontaktować się z centrum obsługi klienta
	- Uszkodzenia na korpusie nitownicy	- Skontaktować się z centrum obsługi klienta
- Gwóźdź nie został wyrzucony	- Nieprawidłowa dysza	- Wymienić dyszę zgodnie z tabelą

ПОИСК НЕИСПРАВНОСТЕЙ

СИГНАЛЫ	ПРИЧИНА	МЕРЫ ДЛЯ ИСПРАВЛЕНИЯ
- Не выполняет клепку	- В заклепочник не поступает питание	- Подключить заклепочник к подаче сжатого воздуха
	- Проскальзывание зажимов на гвозде	- Выполните техническое обслуживание зажимов
	- Нехватка масла	- Долейте масло
	- Неправильная насадка	- Замените насадку в соответствии с таблицей
	- Воздух нефильтрованный и без смазки	- Оборудовать узел подготовки воздуха
- Утечка масла	- Изношенные уплотнения	- Обратитесь в сервисный центр
	- Крышка доливки масла не затянута	- Правильно затянуть крышку
- Утечка воздуха	- Подающий шланг неправильно установлен	- Правильно установить подающий шланг
	- Изношенные уплотнения	- Обратитесь в сервисный центр
	- Поломка корпуса заклепочника	- Обратитесь в сервисный центр
- Гвоздь не выброшен	- Неправильная насадка	- Замените насадку в соответствии с таблицей

SOLUÇÃO DE PROBLEMAS

SÍNTOMAS	CAUSA	SOLUÇÕES
- Não realiza a rebitagem	- Rebitadora não ligada	- Ligue a rebitadora ao ar comprimido
	- Fixação dos grampos no pregoo	- Realize a manutenção dos grampos
	- Falta de óleo	- Realize o reabastecimento de óleo
	- Bico incorreto	- Substitua o bico como mostrado na tabela
	- Ar não filtrado e lubrificado	- Obtenha o conjunto do filtro do lubrificador
- Fuga de óleo	- Vedantes gastos	- Entre em contato com a assistência técnica
	- Tampão de enchimento de óleo não apertado	- Aperte corretamente
- Fuga de ar	- Posicionamento incorreto do tubo de alimentação	- Posicione o tubo de alimentação corretamente
	- Vedantes gastos	- Entre em contato com a assistência técnica
	- Quebras no corpo da rebitadora	- Entre em contato com a assistência técnica
- Prego não ejetado	- Bico incorreto	- Substitua o bico como mostrado na tabela

I L'elenco dei centri di assistenza è disponibile sul Ns. sito web: http://www.far.bo.it **(Organizzazione)**

GB The list of the service centres is available on our website http://www.far.bo.it **(Organization)**

F La liste des centres d'assistance est disponible sur notre site internet http://www.far.bo.it **(Organisation)**

D Die Liste der Reparaturservices ist verfügbar unter unserer Webseite http://www.far.bo.it **(Organisation)**

E La lista de los servicios postventa es disponible en nuestro sitio web http://www.far.bo.it **(Organización)**

PL Lista punktów serwisowych jest dostępna na naszej stronie internetowej http://www.far.bo.it **(Organizacja)**

RUS Список сервисных центров приведен на нашем веб-сайте http://www.far.bo.it (**ОРГАНИЗАЦИЯ**)

PT A lista de centros de serviço está disponível no nosso site Web: http://www.far.bo.it **(Organização)**

FAR
BOLOGNA
ITALY

SISTEMI DI FISSAGGIO
FASTENING SYSTEMS • SYSTEMES DE FIXATION • VERBINDUNGSSYSTEME •
• SISTEMAS DE FIJACION • SYSTEMY MOCOWANIA • СИСТЕМЫ КРЕПЛЕНИЯ •
• SISTEMAS DE FIXAÇÃO

SEDE • HEAD OFFICE • SIEGE •
• HAUPTSITZ • SEDE • SIEDZIBA •
• ОФИСНЫЙ ЦЕНТР • SEDE :
S.r.l. Uninominale
40057 Quarto Inferiore - Bologna - Italy
Via Giovanni XXIII, 2
Tel. +39 - 051 6009511
Ufficio Vendite Fax +39 - 051 767443
E-mail: commerciale@far.bo.it
Export Dpt. Fax +39 - 051 768284
E-mail: export@far.bo.it

DEPOSITO • WAREHOUSE •
• DEPOT • WARENLAGER • ALMACEN •
• ODDZIAŁ • СКЛАД • DEPÓSITO:

20099 Sesto San Giovanni
Milano
Italy
Via Archimede, 8
Tel. +39 - 02 2409634
Fax +39 - 02 26222279
E-mail: milano@far.bo.it

www.far.bo.it