Clamptek®
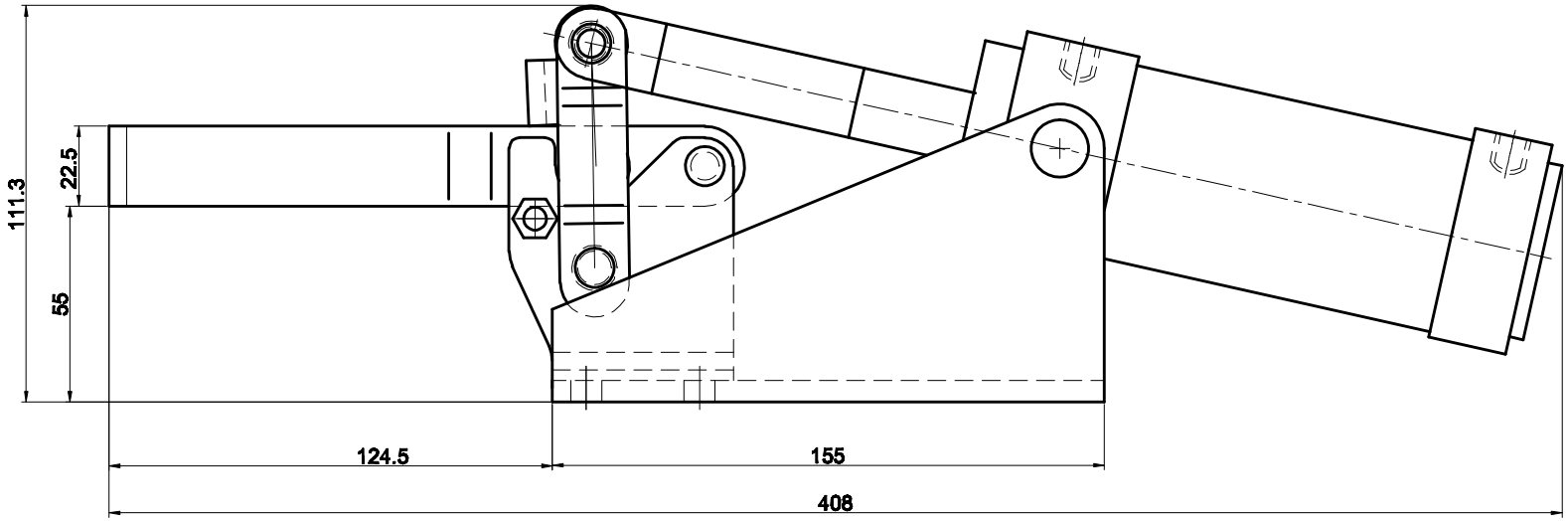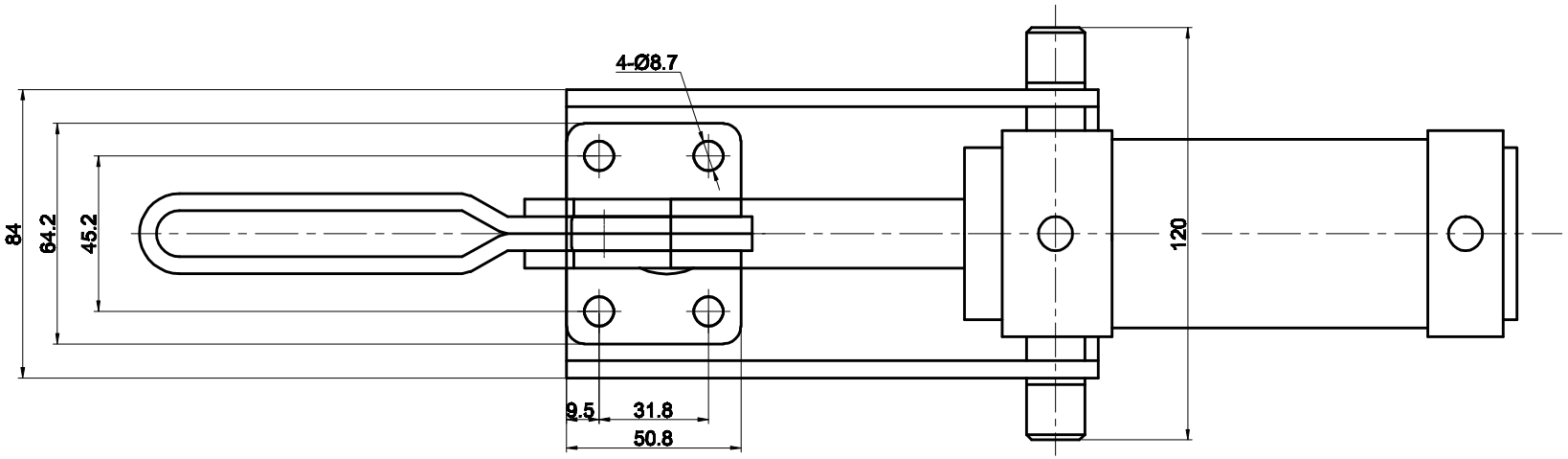
PART NUMBER: CH-10247-A